Instrucțiuni de montaj

Guler adeziv din PUR

Art. Nr. 5102 (DN 70)
Art. Nr. 5104 (DN 100)
Art. Nr. 5106 (DN 125)
Art. Nr. 5108 (DN 150)

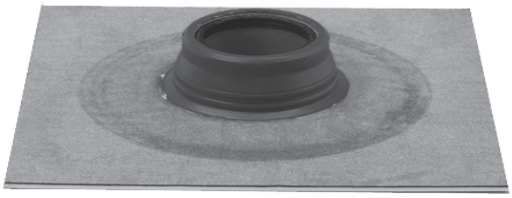

Ex. de montaj:
Instalarea unei ventilații in acoperiș cald.

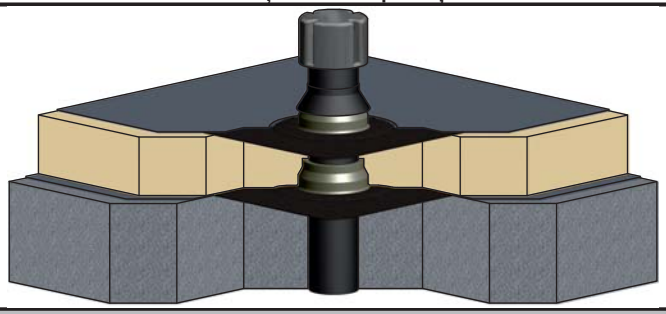

1. Lubrifiați tubul de ventilație și garnitura gulerului adeziv.

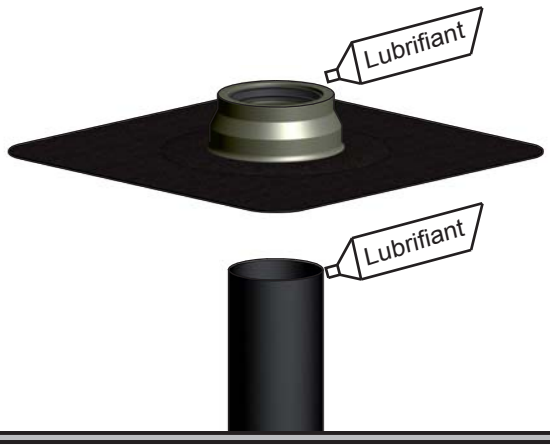

2. Introduceți primul guler adeziv pe tubul de ventilație instalat în tavanul clădirii.

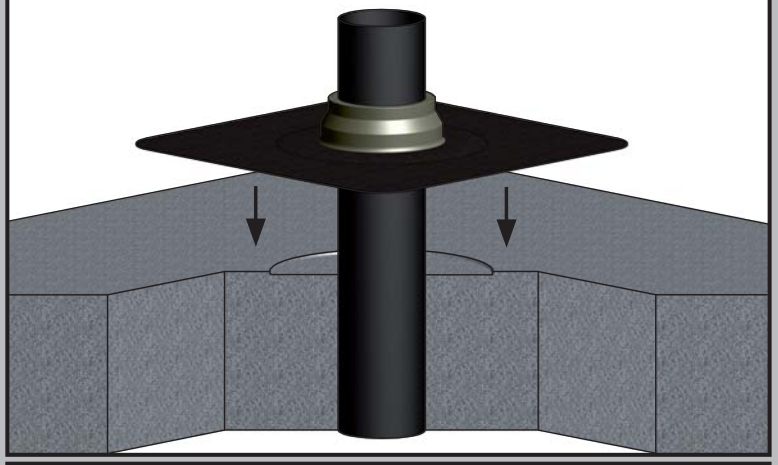

3. Așezați bariera de vapori tăiată corespunzător și sudați-o în partea superioară a gulerului de ventilare.

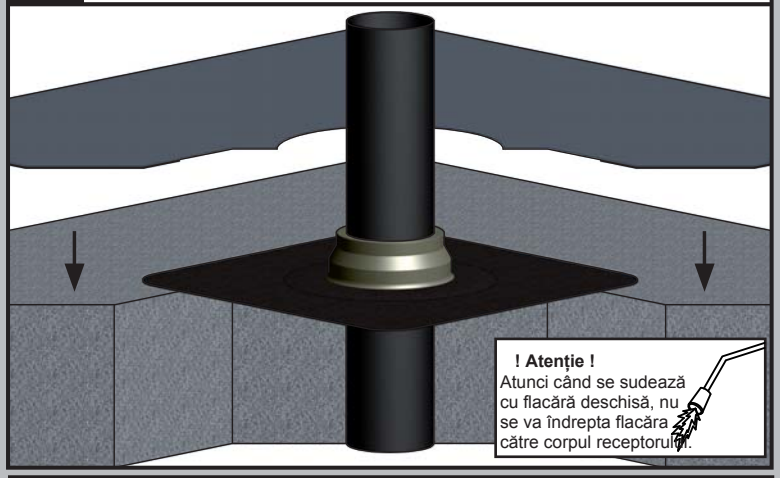

4. Montați izolația.

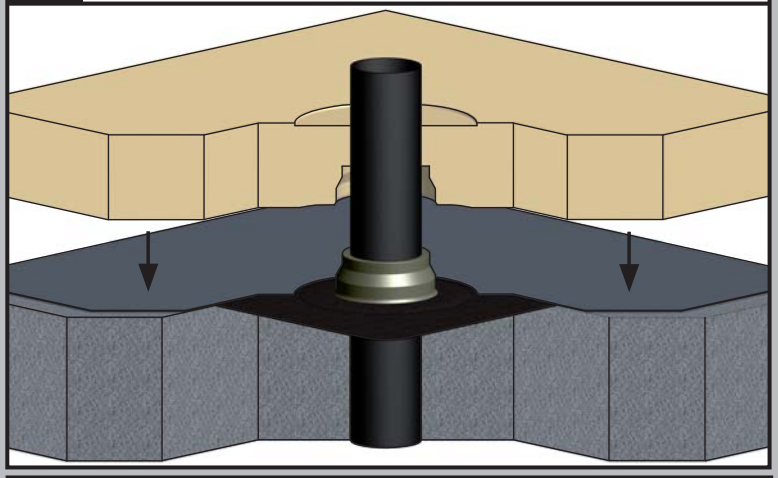

5. Lubrifiați tubul de ventilație și garnitura gulerului adeziv.

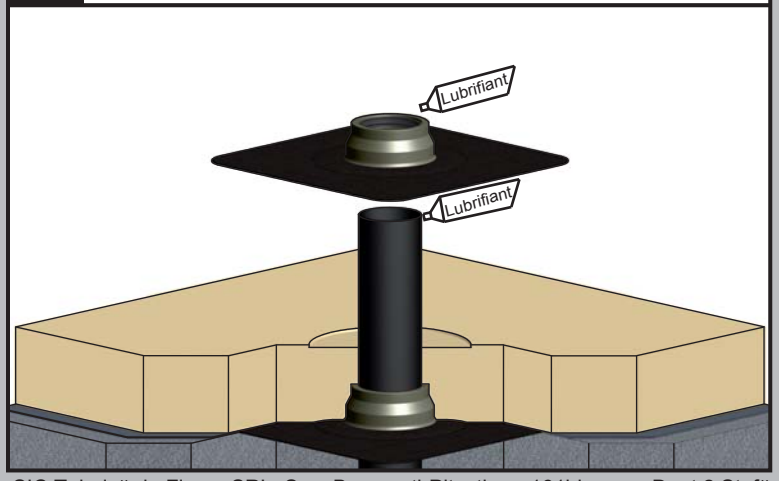

6. Introduceți al doilea guler adeziv pe tubul de ventilație.

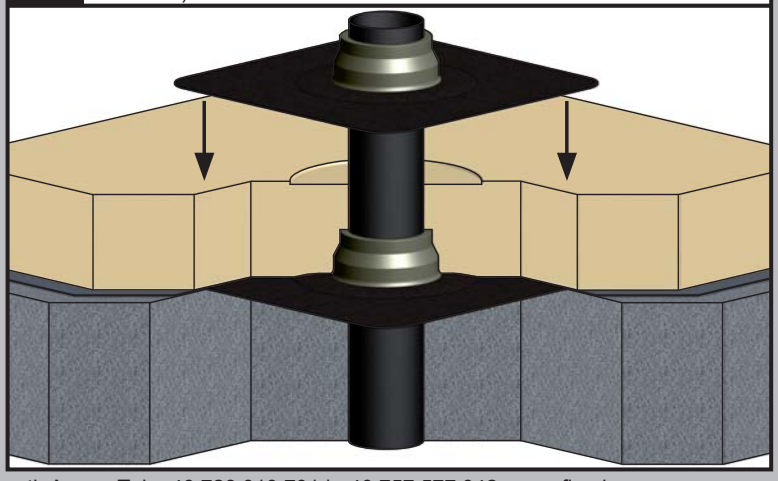

Instrucțiuni de montaj

Guler adeziv din PUR

7. Așezați membrana acoperișului decupată și lipiți-o în partea de sus a gulerului adeziv.

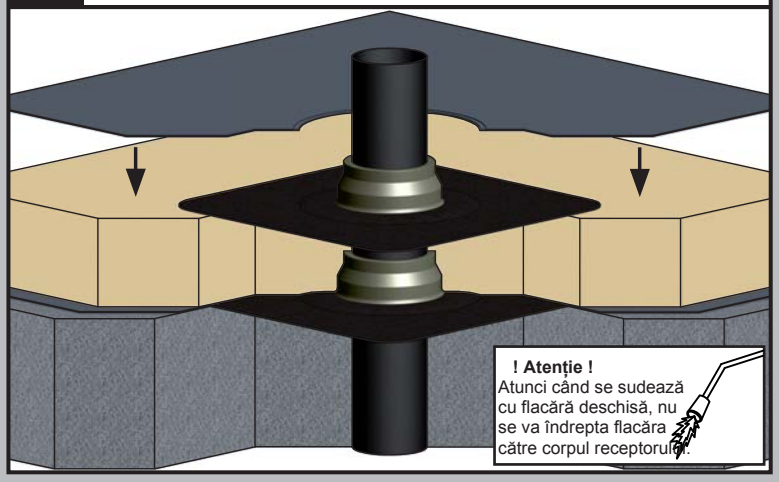

8. Introduceți deflectorul de apă și glisați-l în jos pe gulerul de etanșare al aerisitorului.

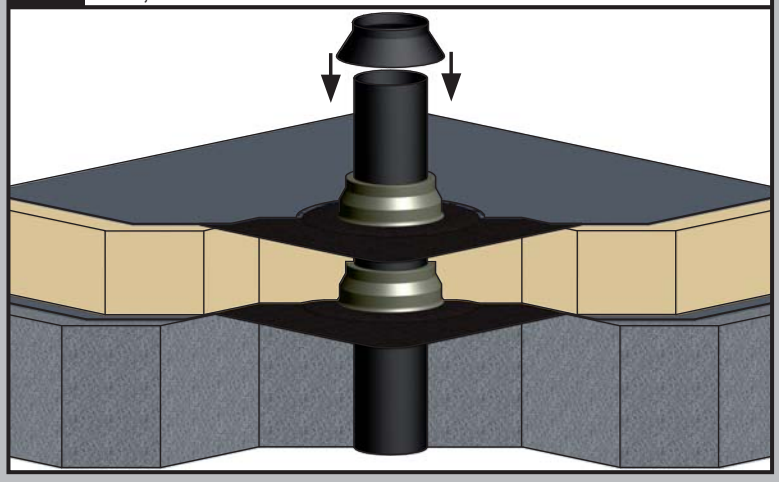

9. În funcție de aplicație, atașați partea superioară corespunzătoare:

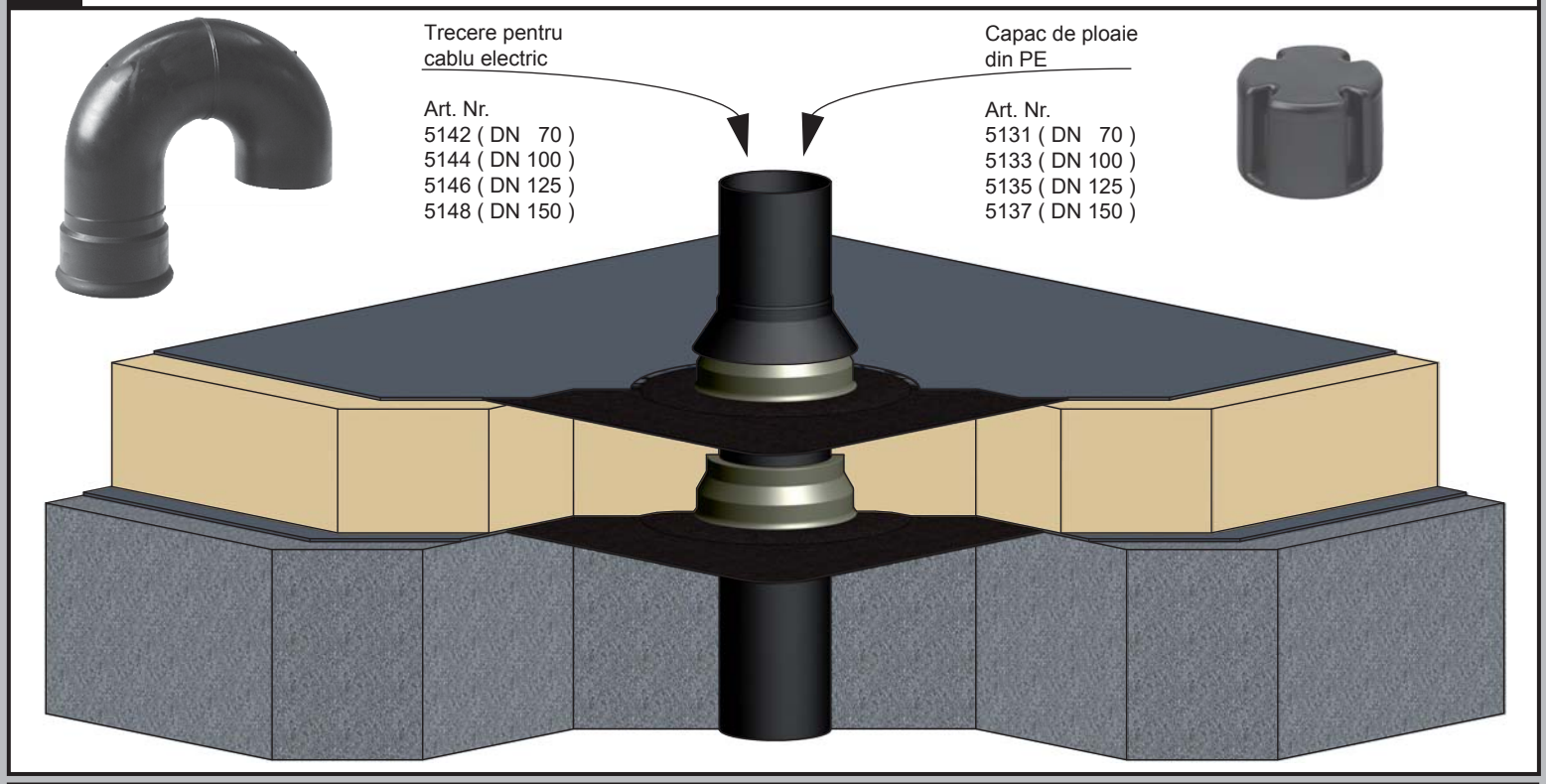

Date tehnice:

Art.Nr. 5102 (DN 70)

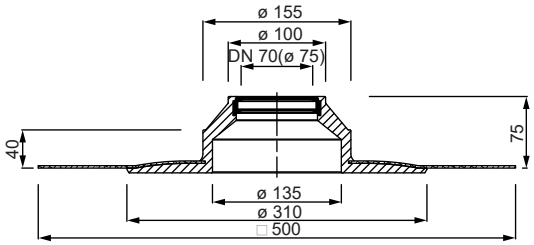

Art.Nr. 5106 (DN 125)

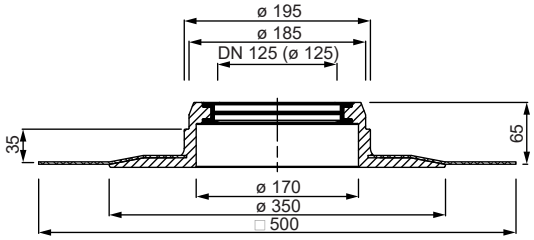

Art.Nr. 5104 (DN 100)

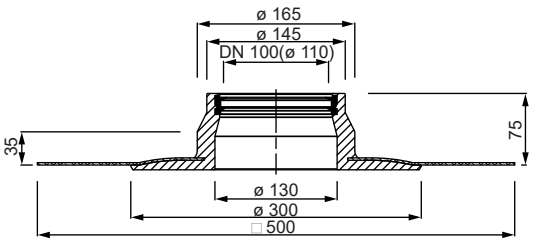

Art.Nr. 5108 (DN 150)

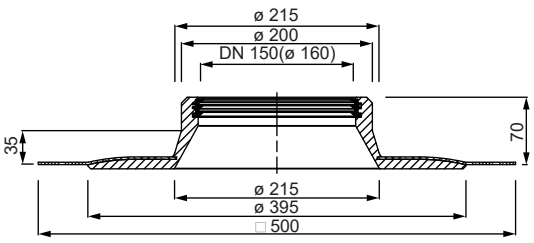

Instrucțiuni de montaj

Flanșă adezivă din PUR pentru lipirea pe bitum

Art. Nr. 5112 (DN 70)
Art. Nr. 5114 (DN 100)
Art. Nr. 5116 (DN 125)
Art. Nr. 5118 (DN 150)

Ex. de montaj:
Instalarea unei ventilații in acoperiș cald.

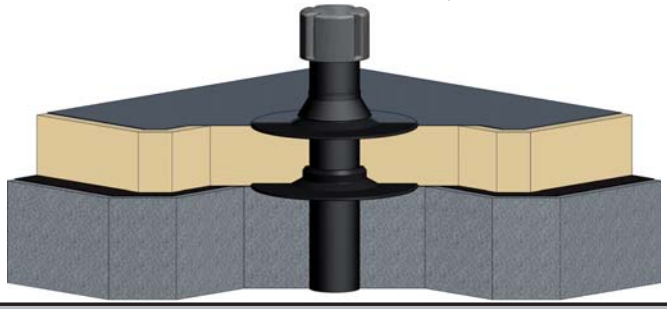

1. Dacă este necesar, îndepărtați resturile de agent de eliberare de pe suprafața adezivă cu un material abraziv adecvat. Lubrifiați tubul de ventilație și garnitura flanșei adezive cu lubrifiant.

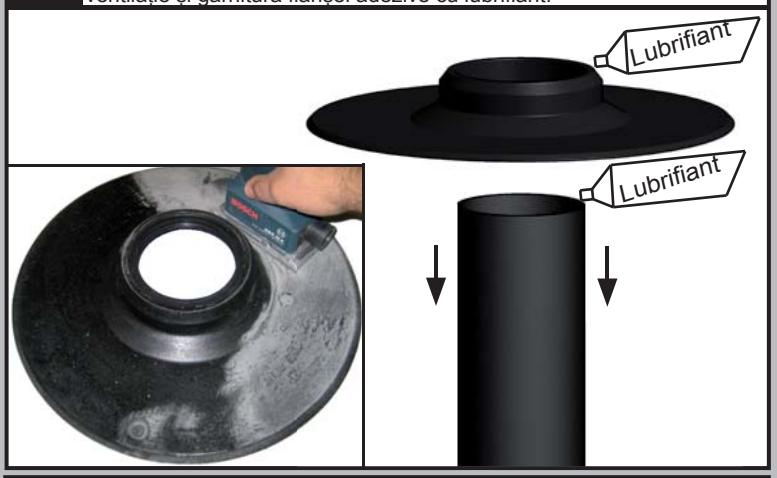

2. Glisați flanșa adezivă pe conducta de ventilație până la suprafața acoperișului.

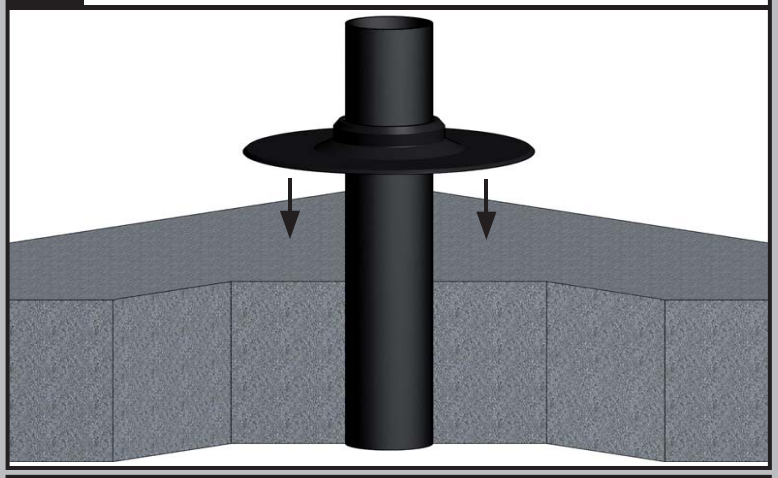

3. Vopsiți suprafața abrazivă cu grund bituminos. Decupați bariera de vapori (aproximativ ø DN + 100mm) și sudați-o la partea superioară a garniturii flanșei adezive.

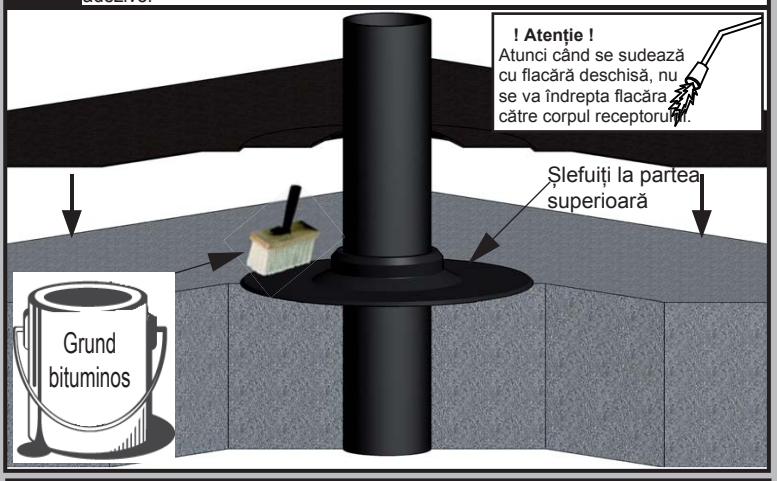

4. Montați izolația.

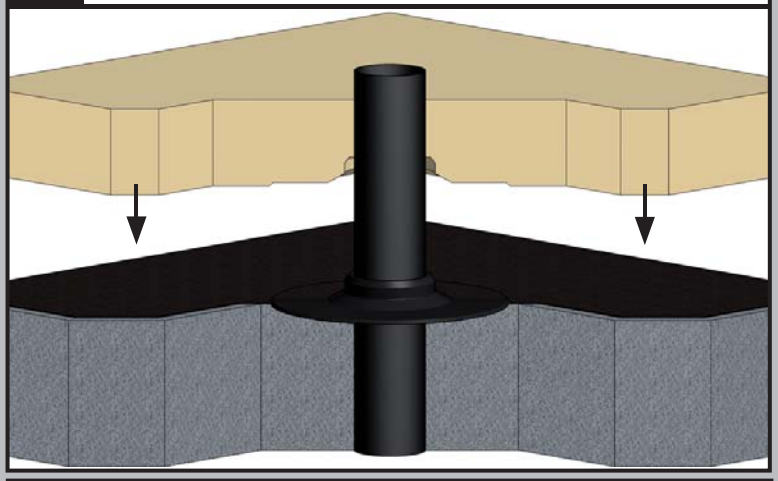

5. Procedați în mod analog cu pasul de montaj 1.

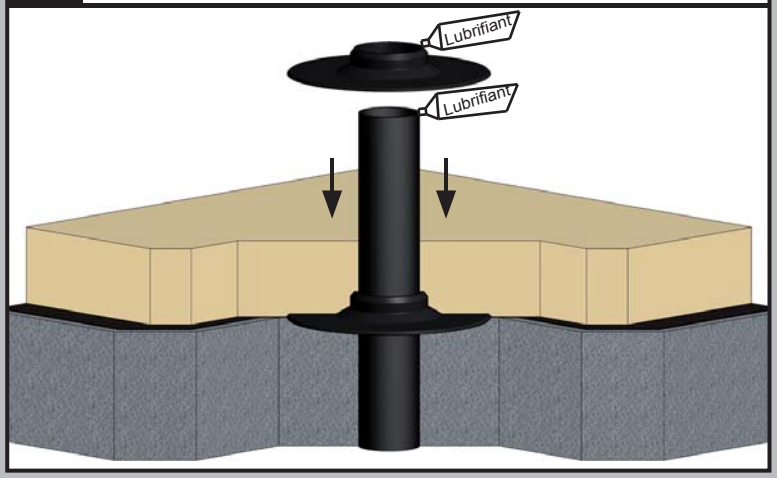

6. Atașați a doua flanșă adezivă și împingeți-o în jos spre izolația termică.

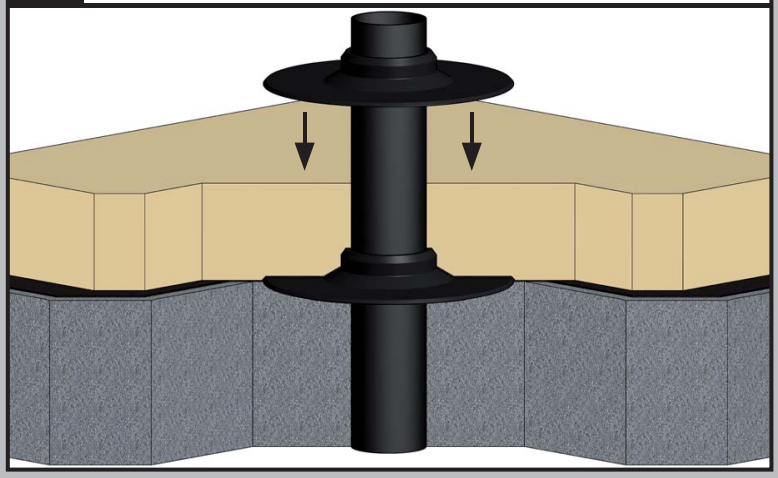

Instrucțiuni de montaj

Flanșă adezivă din PUR pentru lipirea pe bitum

7. Procedați identic cu pasul de montaj 3.

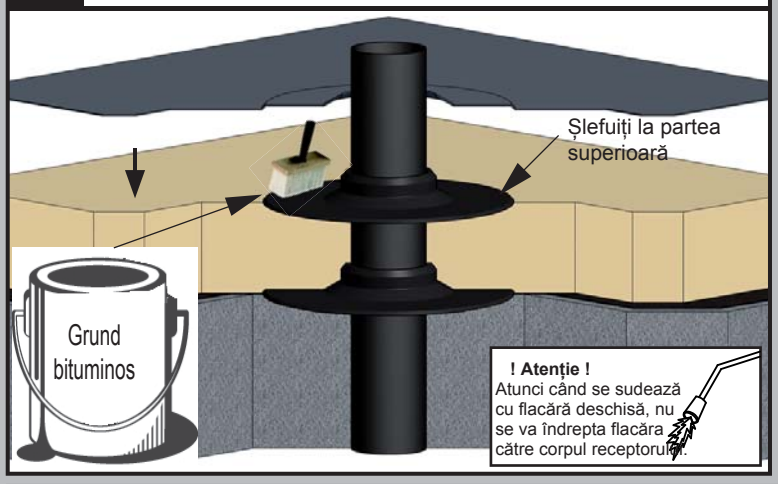

8. Introduceți deflectorul de apă UV și glisați-l în jos peste conducta de ventilație.

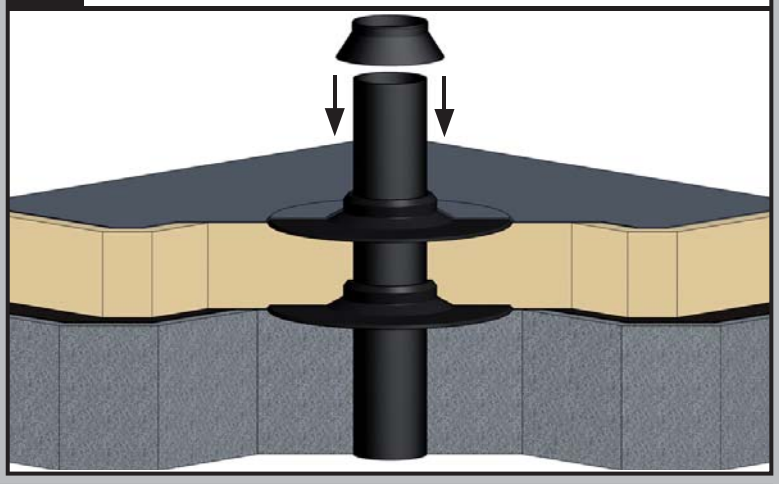

9. În funcție de aplicație, atașați partea superioară corespunzătoare:

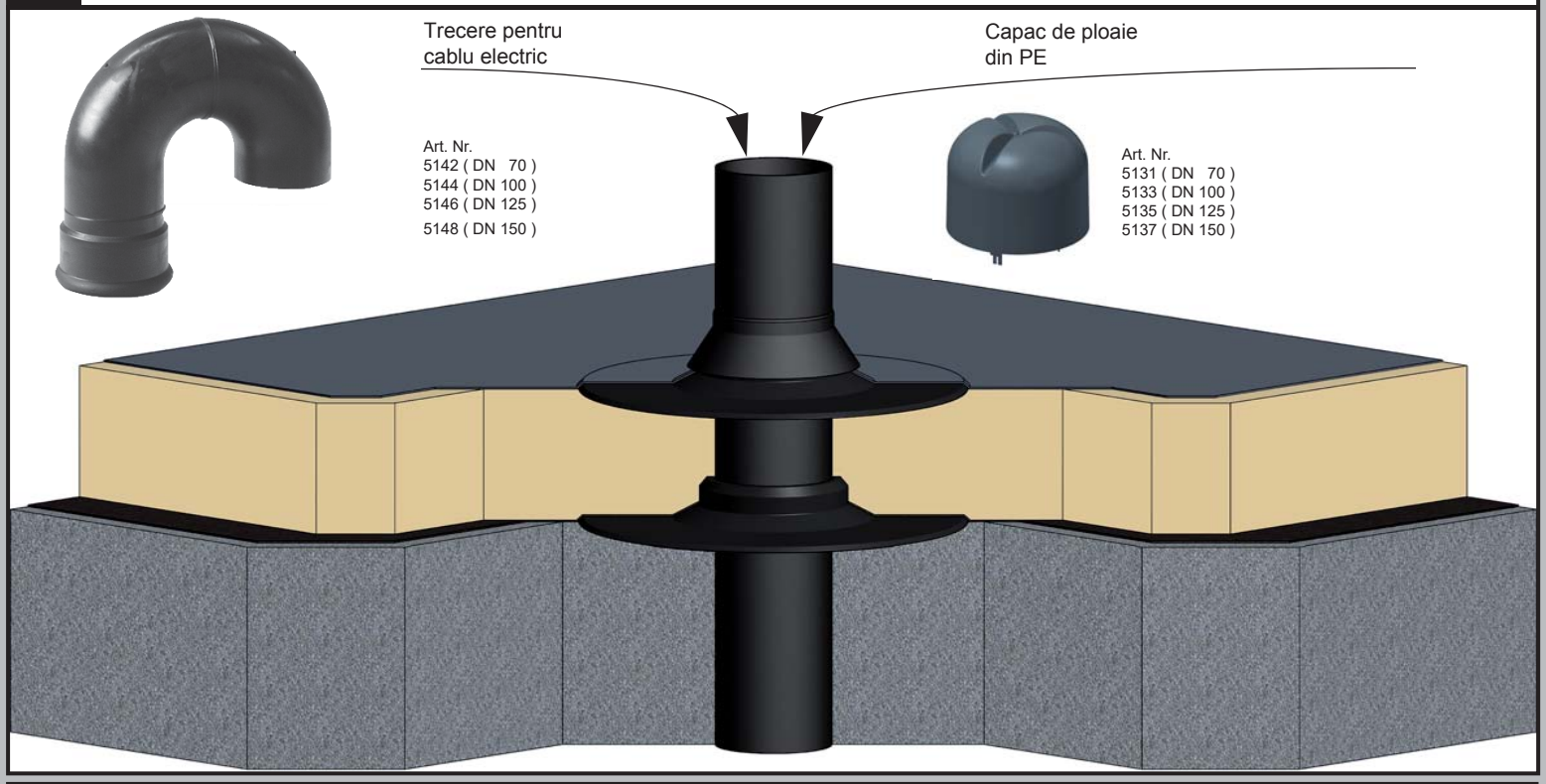

Date tehnice:

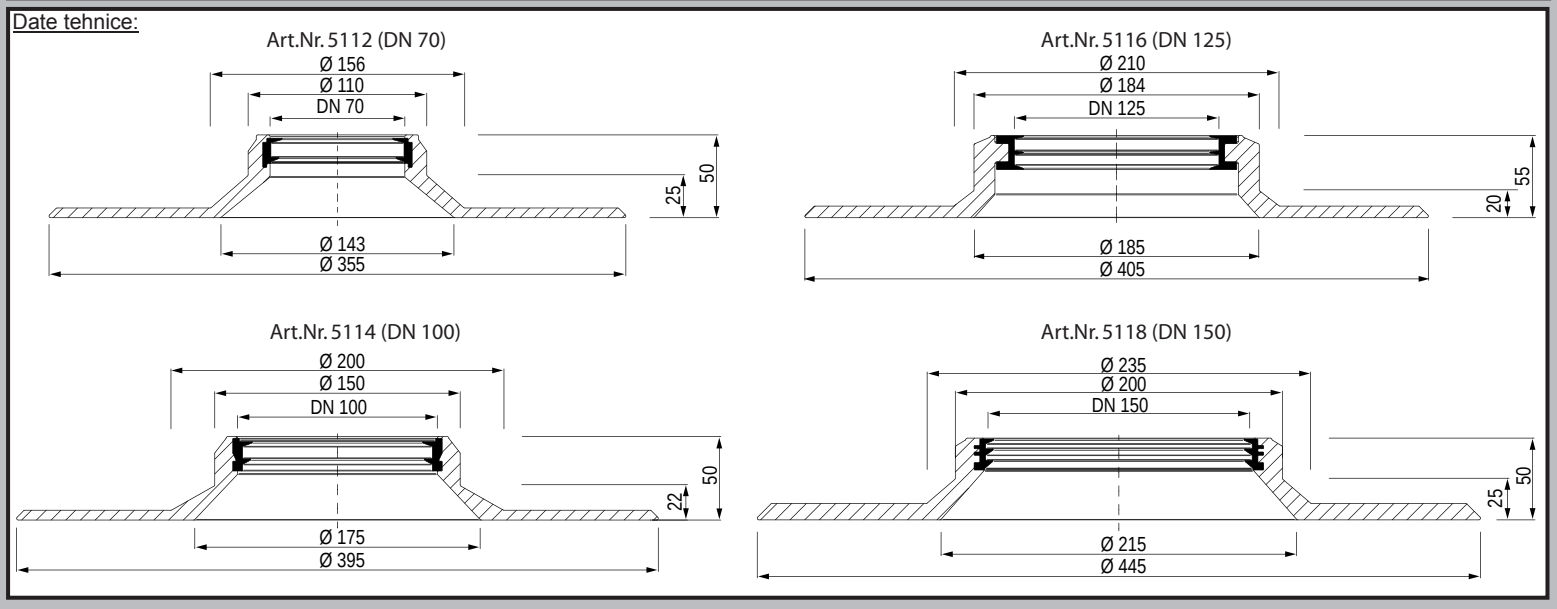

Instrucțiuni de montaj

Aerisitor pentru ventilație în acoperiș rece din PUR cu guler adeziv

Art. Nr. 5155 (ø100)

Exemplu de montaj: Instalarea aerisitorului în acoperiș plat ventilat (acoperis rece).

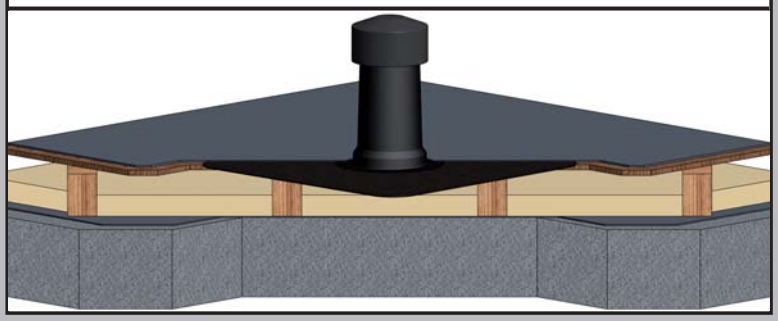

1. Așezați aerisitorul pentru acoperișul rece peste ventilație pe cofraj, de ex. prin "Înfiletare".

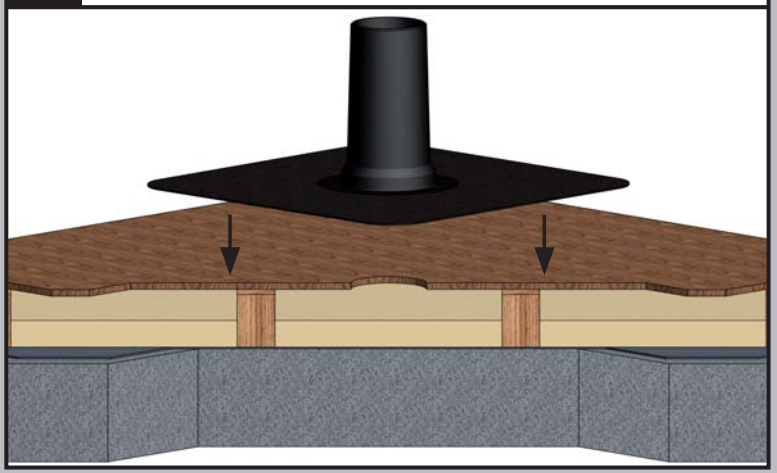

2. Vopsiți suprafața abrazivă cu grund bituminos. Decupați bariera de vapori (aprox. ø 100mm) și sudați-o la partea superioară a aerisitorului pentru acoperiș rece.

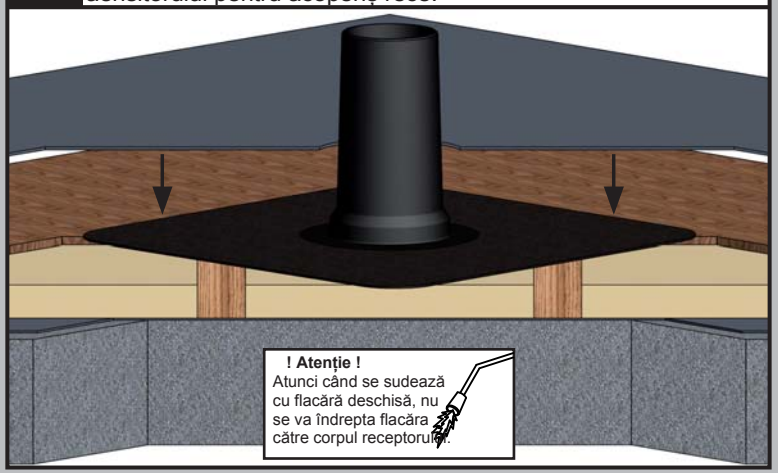

3. Montați capacul de ploaie.

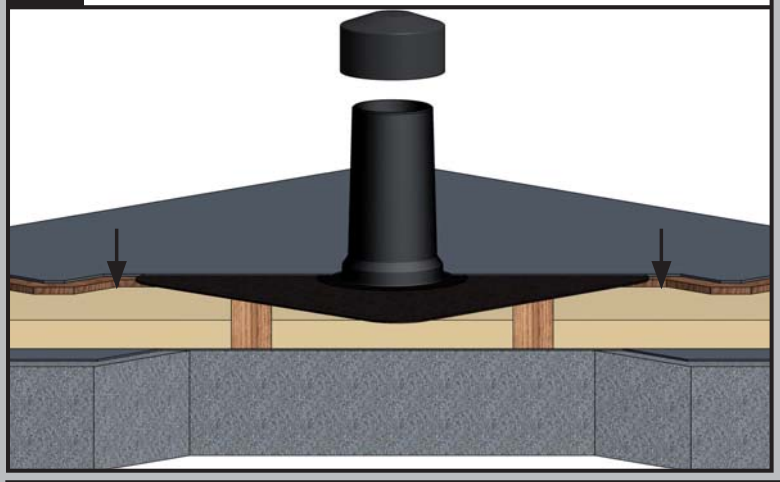

4.

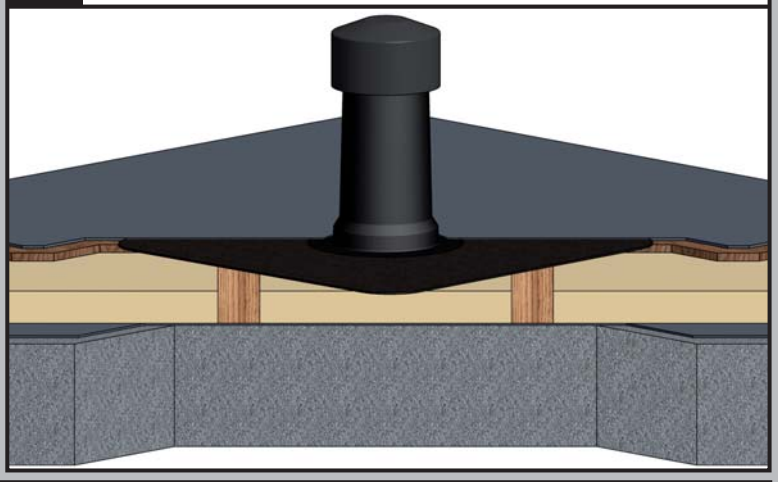

Date tehnice: Aerisitor pentru ventilație în acoperiș rece Art.Nr.5155

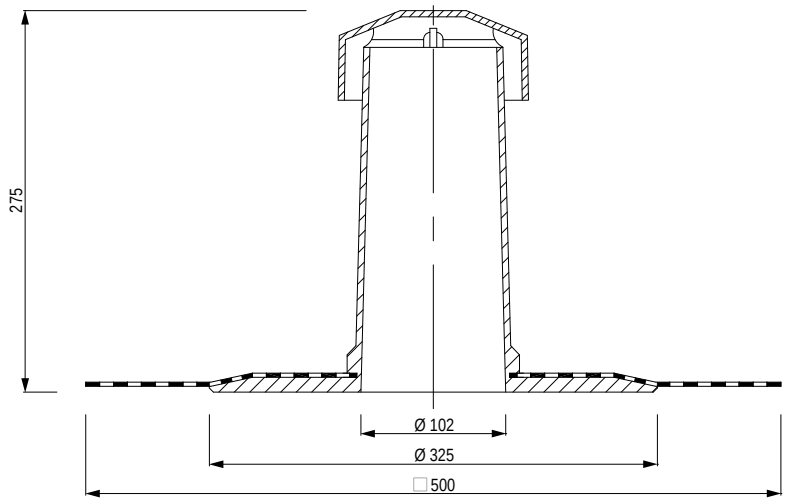

Instrucțiuni de montaj

Aerisitor pentru acoperiș DN 200

Aerisitor pentru acoperiș DN 200 din PUR, cu capac
Art. Nr. 5157

Aerisitor pentru acoperiș DN 200 din PUR, fără capac
Art. Nr. 5159

Ex. de instalare: 2 aerisitoare de acoperiș DN 200 instalate în plafonul de beton, în acoperiș neventilat (acoperiș cald).

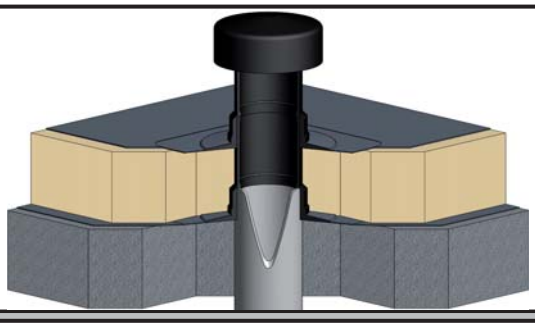

1. Scurtați conducta de ventilație din acoperiș până la max. 90 mm.

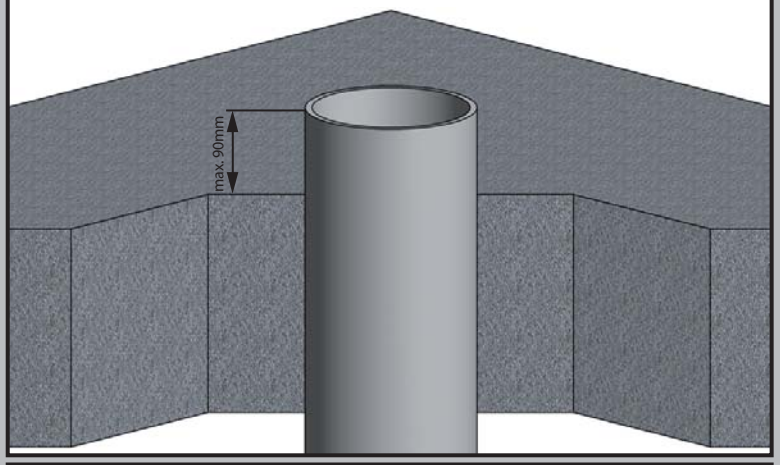

2. Montați primul aerisitor de acoperiș pe conducta de ventilație care iese din tavan.

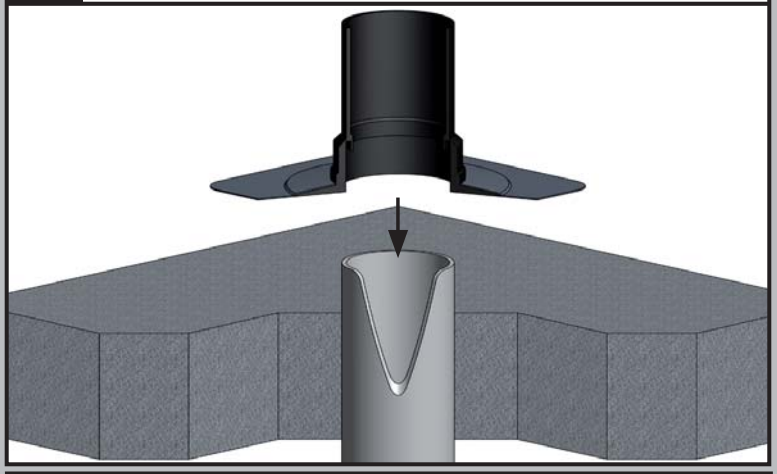

3. Așezați bariera de vapori tăiată corespunzător peste aerisitorul de acoperiș și lipiți sau sudați la partea superioară a gulerului de conectare al aerisitorului de acoperiș.

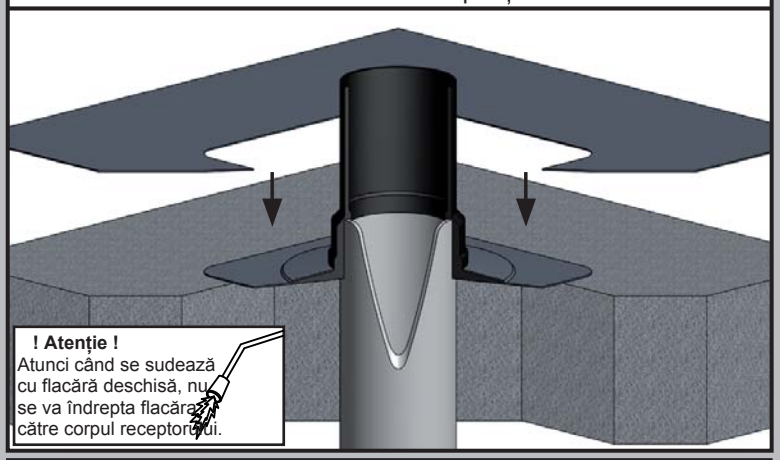

4. Montați termoizolația.

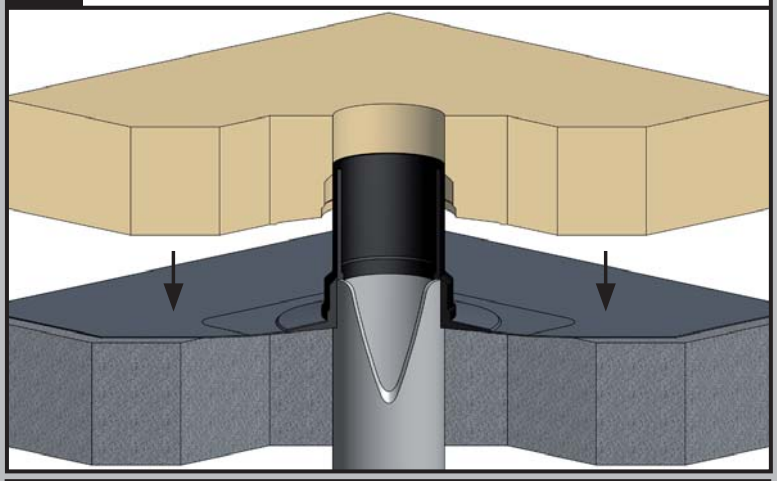

5. Așezați al doilea aerisitor de acoperiș.

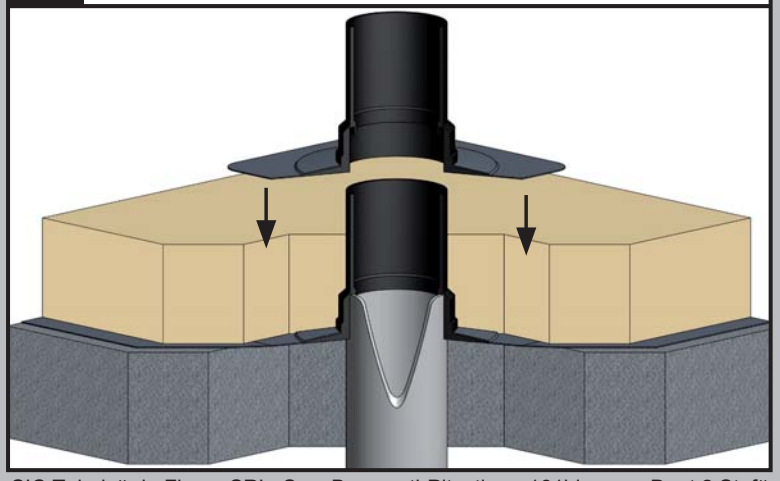

6. Așezați membrana acoperișului tăiată corespunzător deasupra aerisitorului de acoperiș și lipiți-o sau sudați-o în partea de sus a gulerului de conectare al aerisitorului de acoperiș.

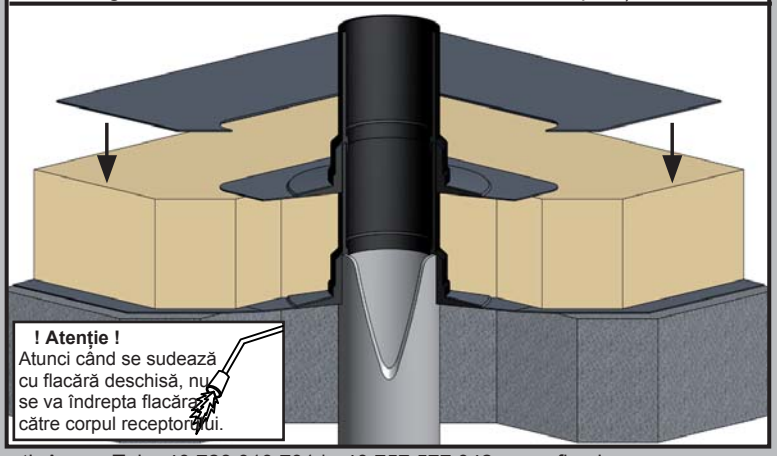

Instrucțiuni de montaj

Aerisitor pentru acoperiș DN 200

7. Se montează capacul de ploaie.

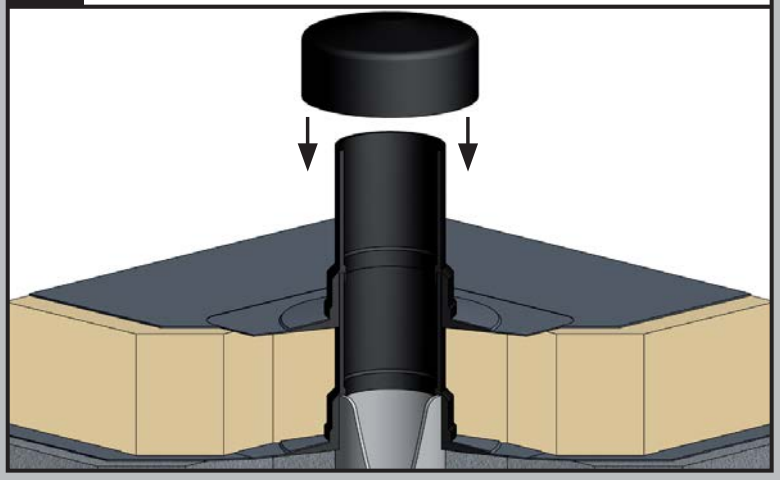

8. Prindeți capacul de ploaie cu 2 șuruburi diametral opuse în orificiile deja existente.

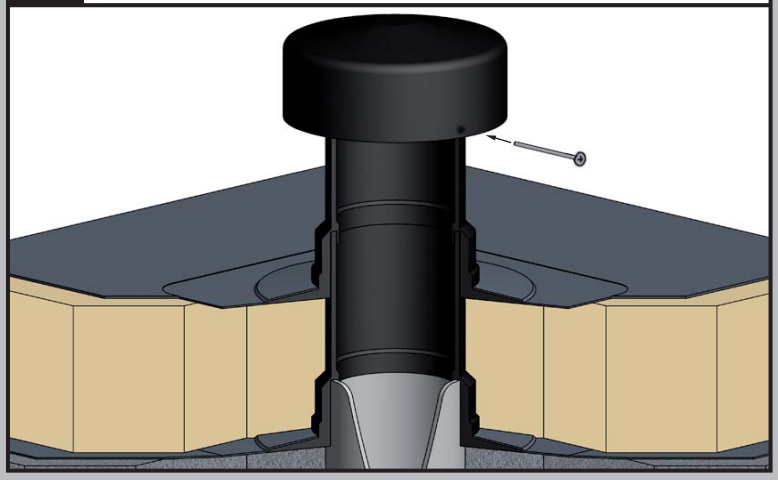

Date tehnice:

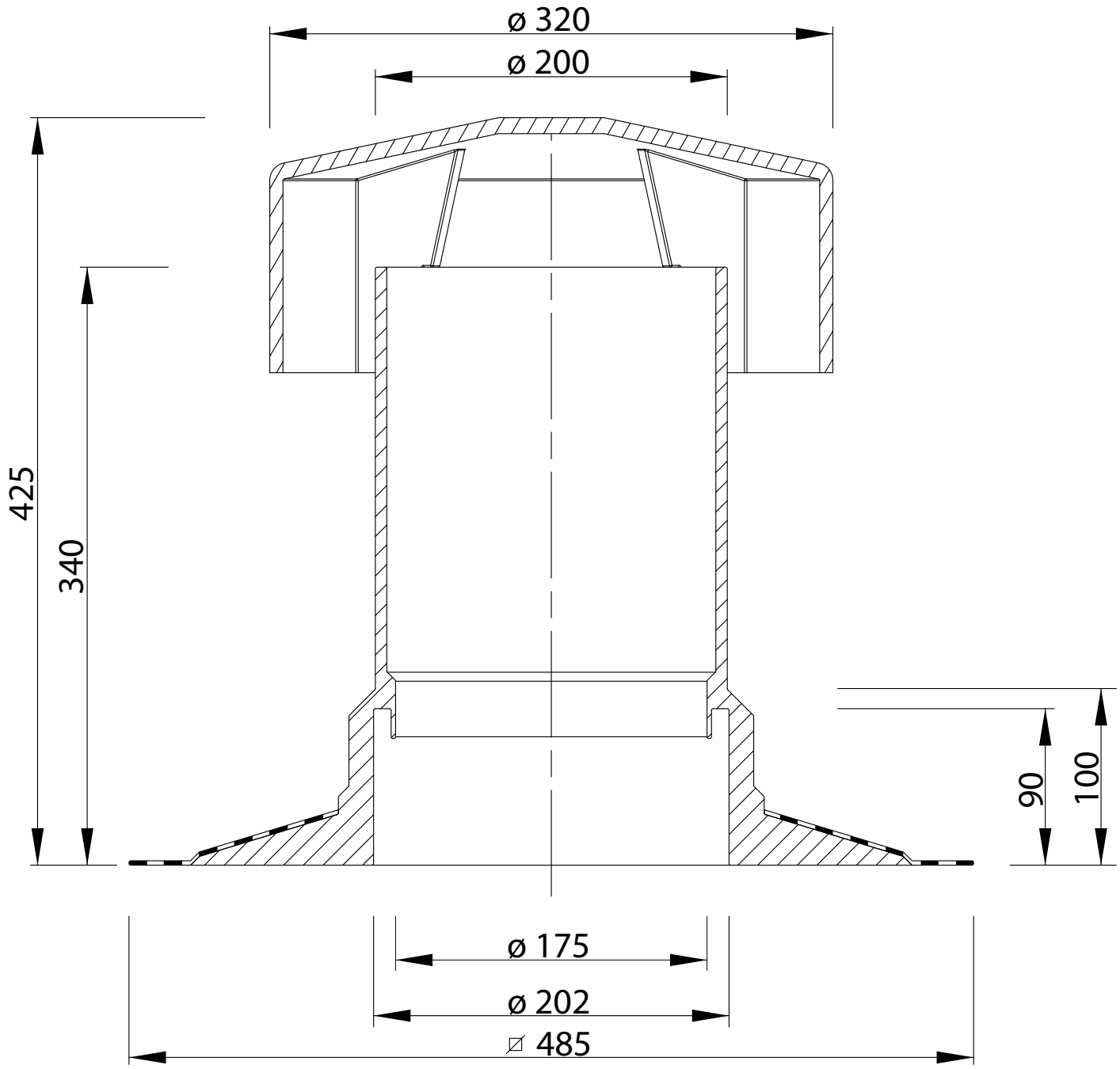

Instrucțiuni de montaj

Aerisitor pentru renovare

Aerisitor pentru renovare 56 pentru DN 70
Art. Nr. 5161

Aerisitor pentru renovare 88 pentru DN 100
Art. Nr. 5163

Aerisitor pentru renovare 103
pentru DN 125 Art. Nr. 5165

Renovare-studiu de caz: Țeava de ventilație veche este menținută, se va izola acoperișul și se va remedia aerisirea.

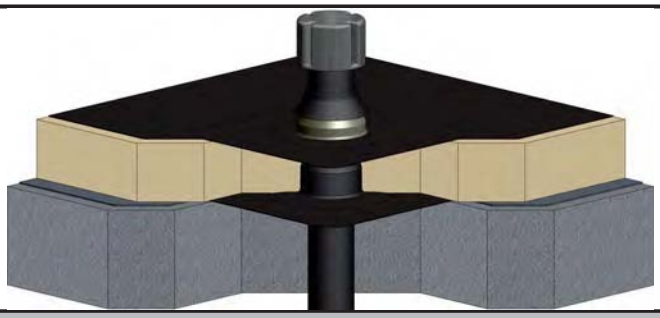

1. Se va lubrifia garnitura de etanșare a aerisitorului și apoi acesta se va introduce în conducta de aerisire existentă.

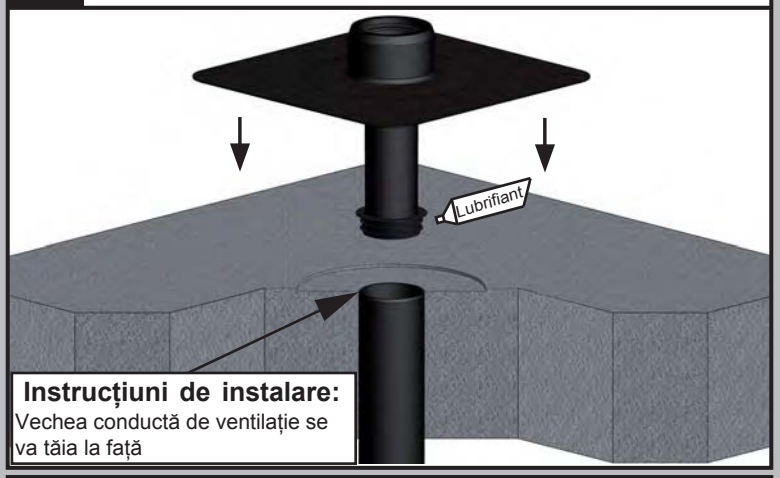

2. Se va decupa membrana antivapori și se va lipi la partea superioară a gulerului aerisitorului.

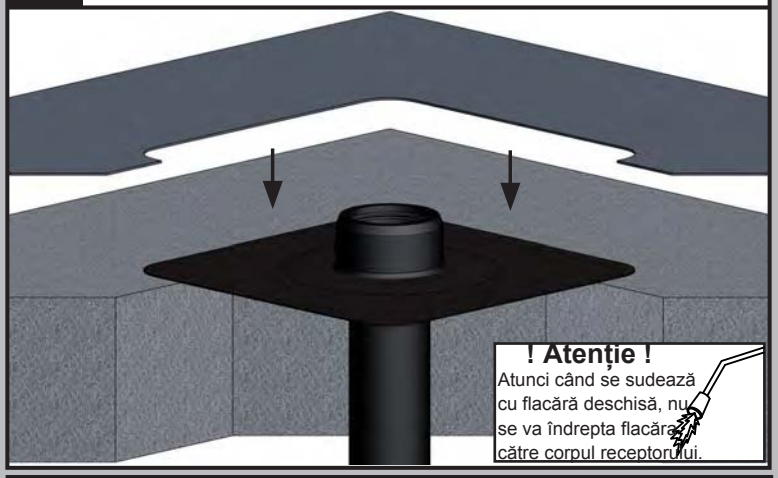

3. Se va monta noua conductă de aerisire.

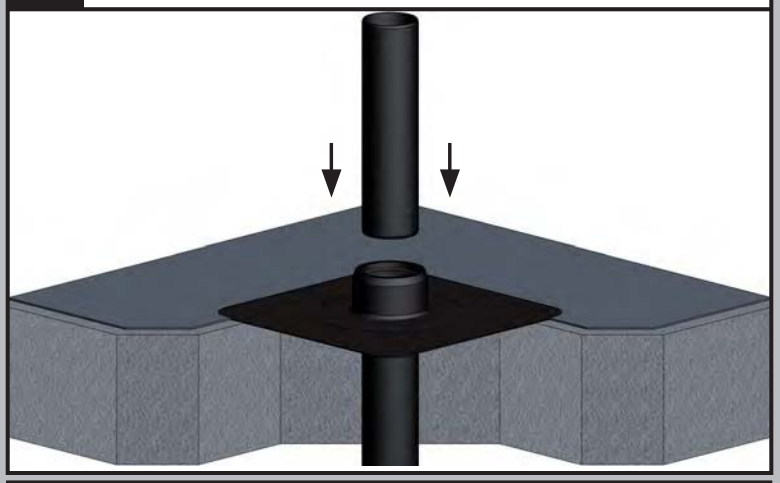

4. Se montează noua izolație termică a acoperișului.

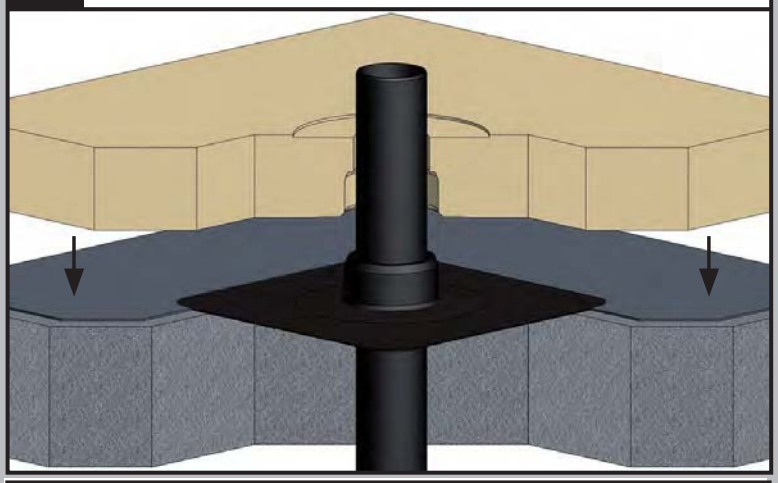

5. Se vor lubrifia atât conducta de aerisire cât și garnitura gulerului de etanșare Art. Nr. 5102, 5104, 5106 (se vor aproviziona separat).

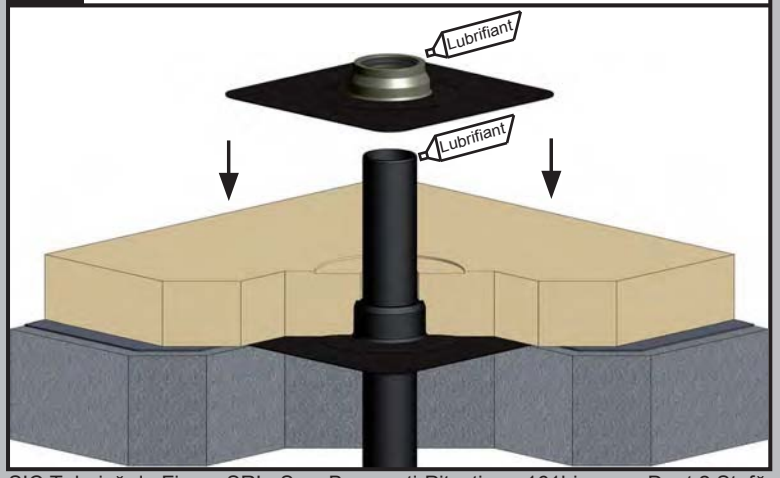

6. Montați gulerul adeziv pe conducta de aerisire și glisați-l în jos, pe izolație.

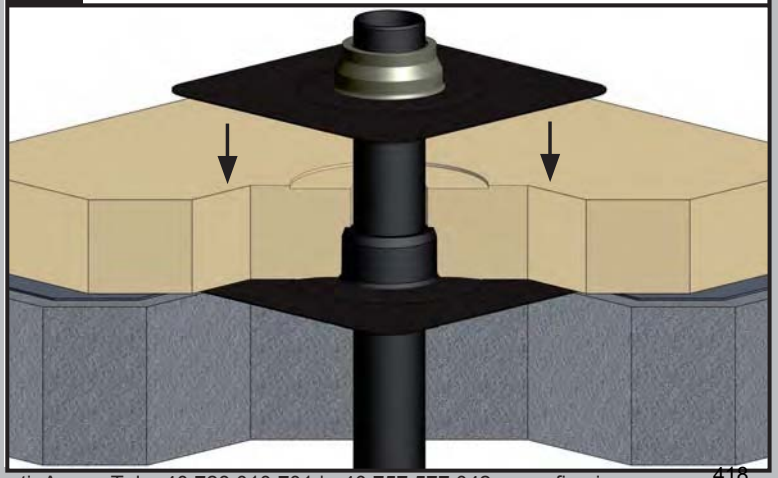

Instrucțiuni de montaj

Aerisitor pentru renovare

7. Decupați și sudați complet membrana nouă la partea superioară a aerisitorului de renovare.

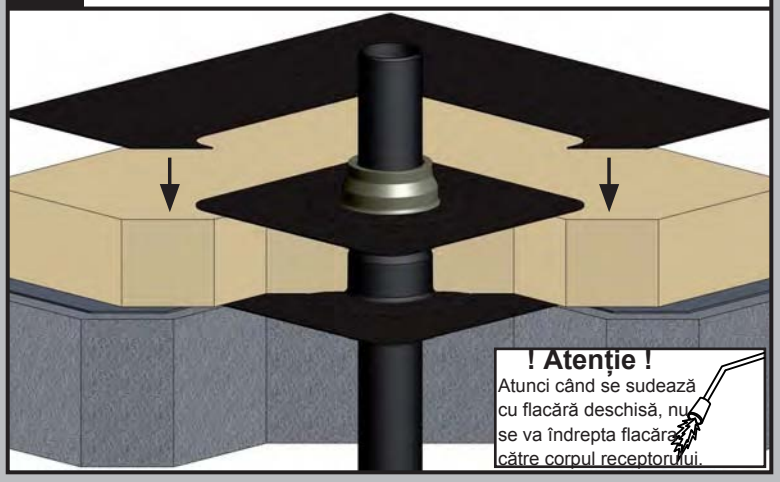

8. Introduceți deflectorul de apă și glisați-l în jos pe garnitura de etanșare a aerisitorului.

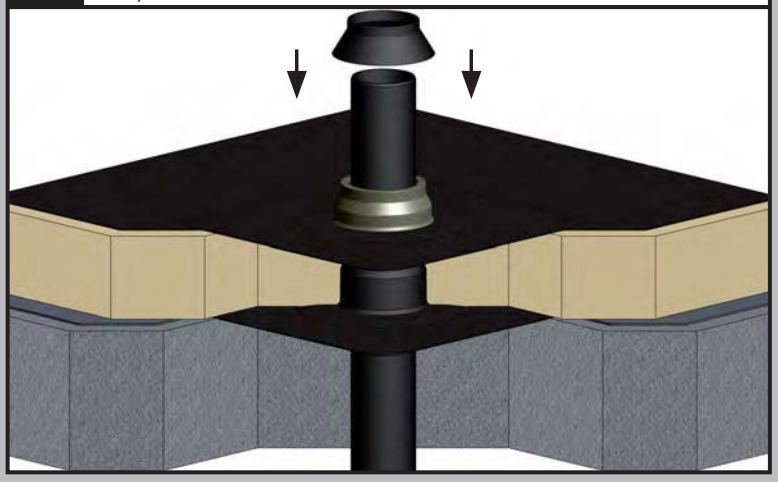

9. În funcție de utilizare, alegeți accesoriul potrivit :

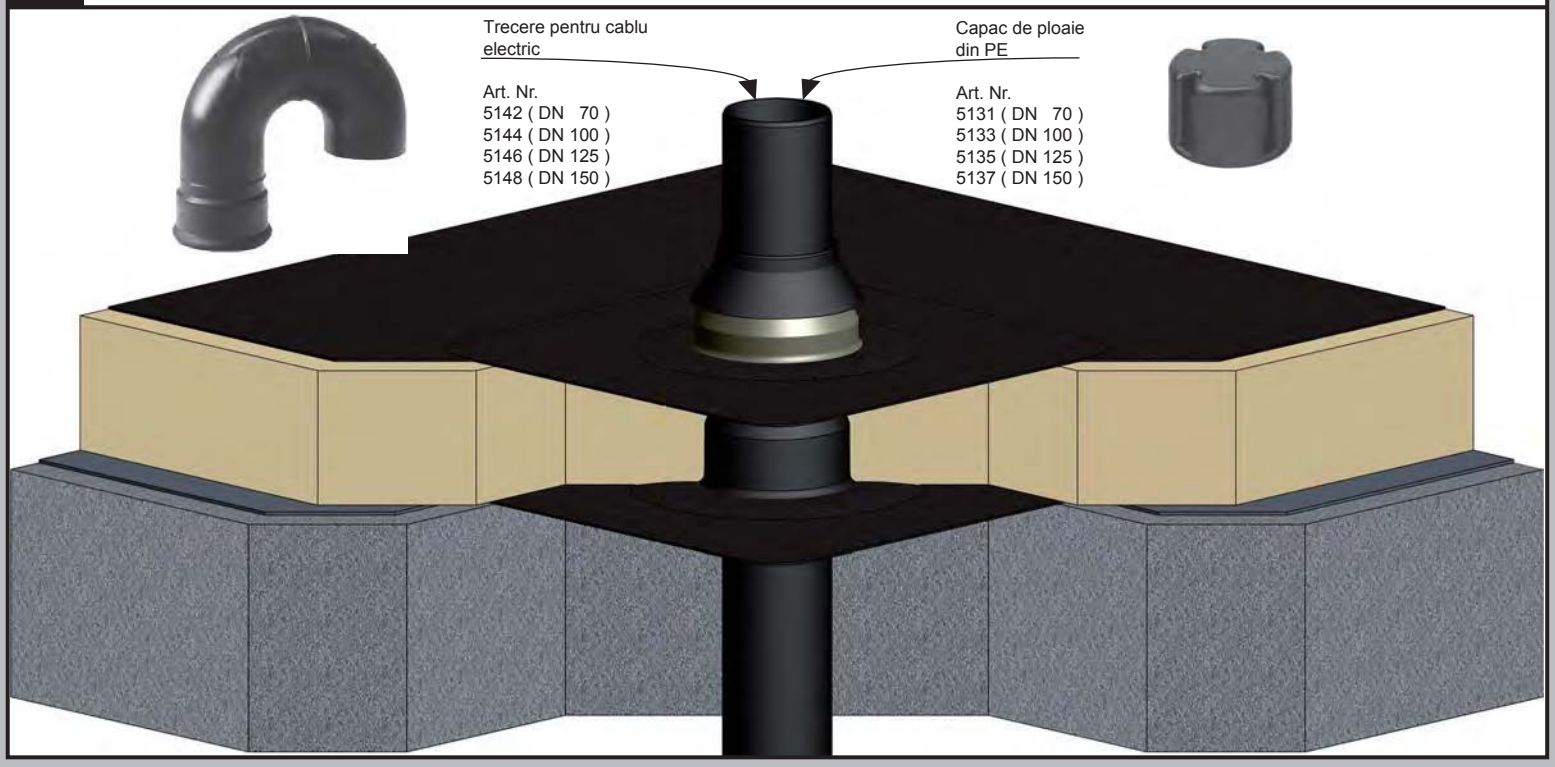

Date tehnice:

Art. Nr. 5161

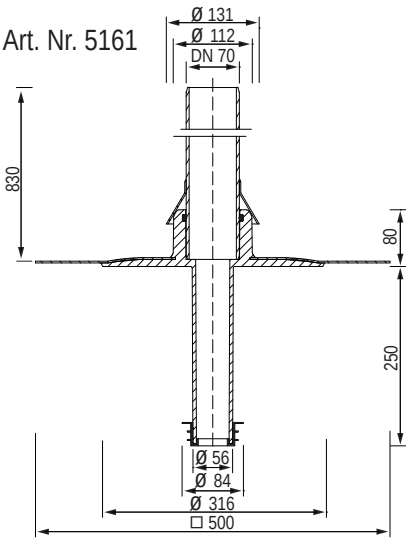

Art. Nr. 5163

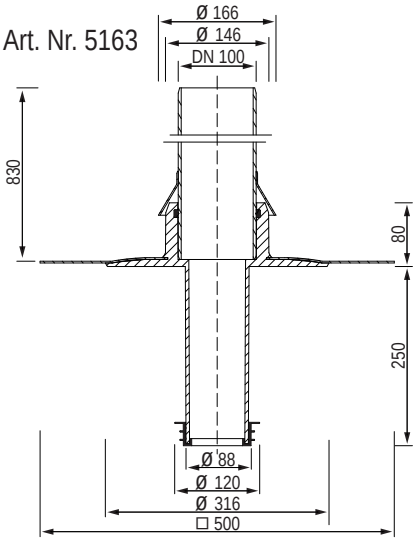
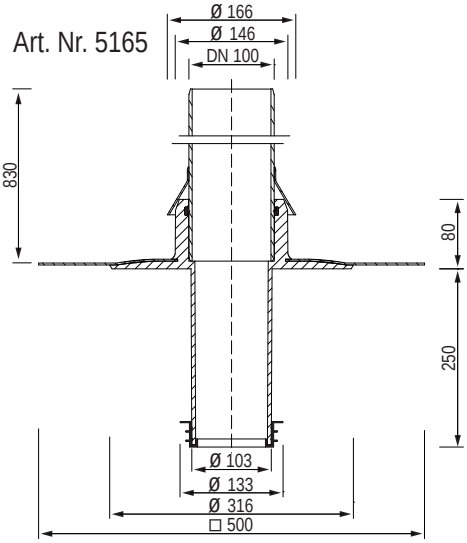
Art. Nr. 5165