Receptor Combi
Kombi-Gully

Cuprins

1 Desene
2 Exemple de montaj
3 Capacitate de drenare
4 Informații produs
5 Instrucțiuni de montaj
6 Certificat de conformitate

SIC Tehnică de Fixare SRL
Şos. Bucureşti-Piteşti, nr. 161bis, corp D, et. 2,
Ştefăneşti, Argeş
Tel. +40 728 010 701 | +40 757 577 042
www.fixari.ro

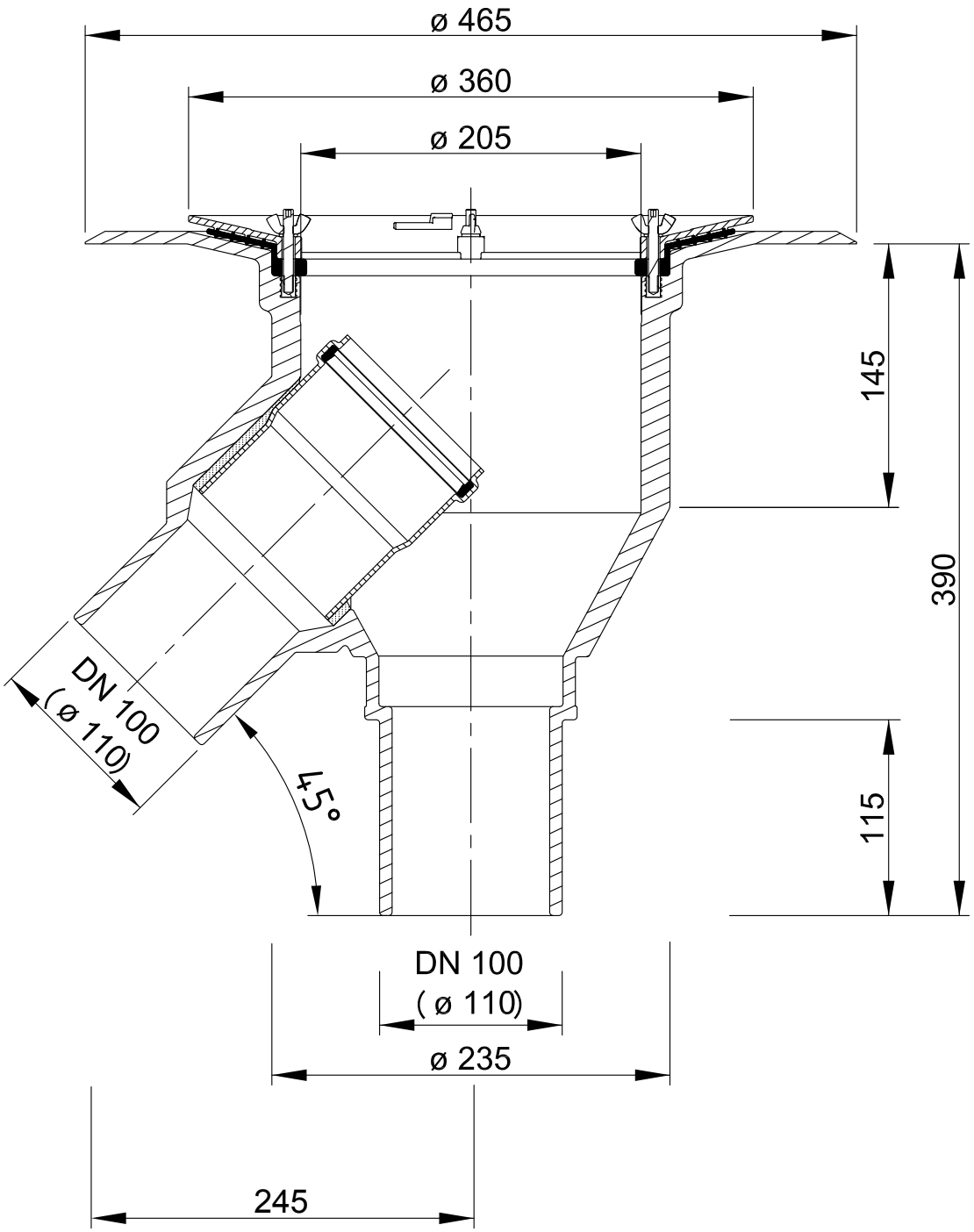

SIC Tehnică de Fixare SRL
Şos. Bucureşti-Piteşti, nr. 161bis, corp D, et. 2,
Ştefăneşti, Argeş
Tel. +40 728 010 701 | +40 757 577 042
www.fixari.ro

Denumire	: Receptor Combi din PUR DN100/100 Kombi-Gully aus PUR DN100/100
Cod produs	: 2204
Versiune	: ZG 061
Data	: 01.09.2013

SIC Tehnică de Fixare SRL
Şos. Bucureşti-Piteşti, nr. 161bis, corp D, et. 2,
Ştefăneşti, Argeş
Tel. +40 728 010 701 | +40 757 577 042
www.fixari.ro

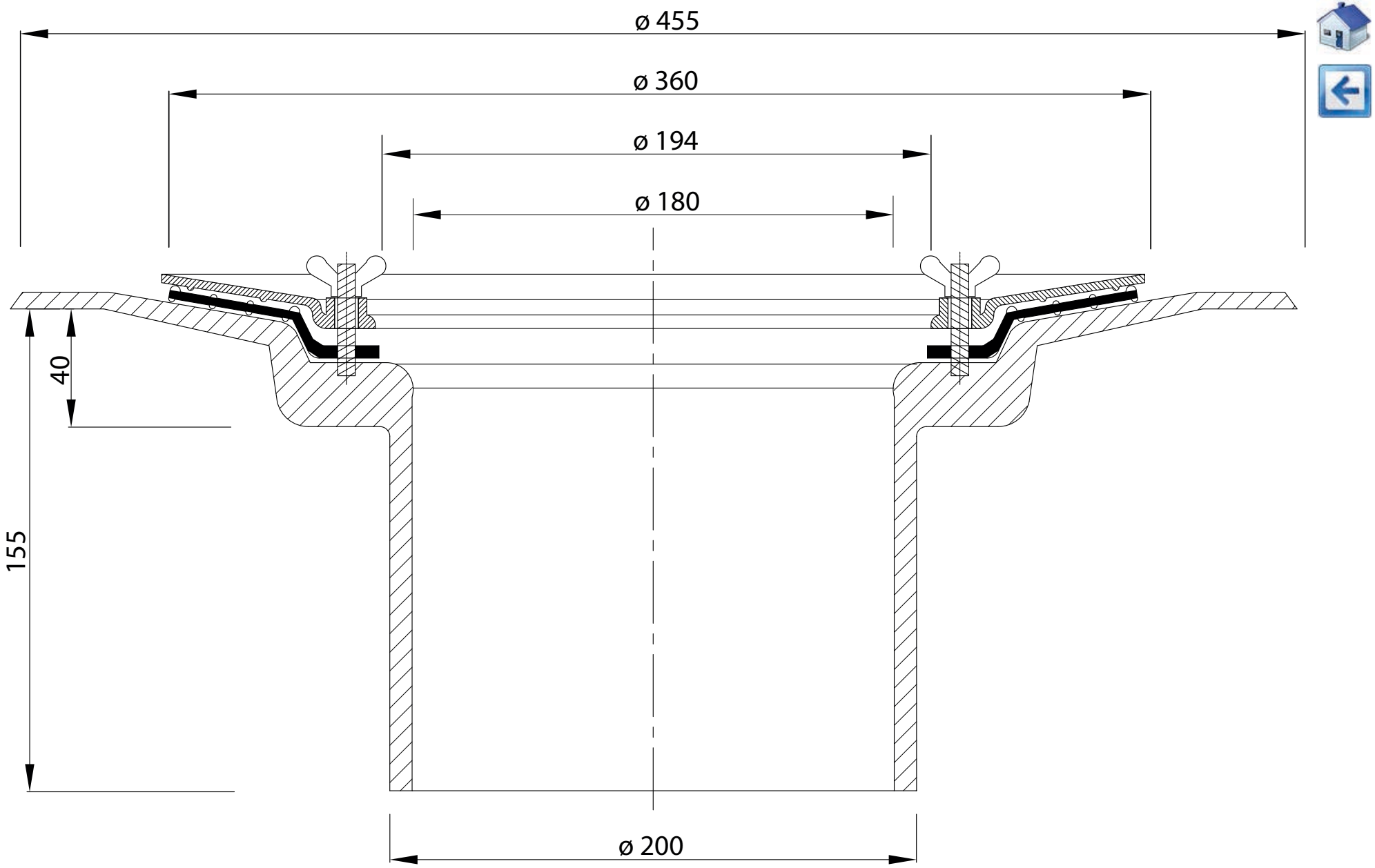

SIC Tehnică de Fixare SRL
Şos. Bucureşti-Piteşti, nr. 161bis, corp D, et. 2,
Ştefăneşti, Argeş
Tel. +40 728 010 701 | +40 757 577 042
www.fixari.ro

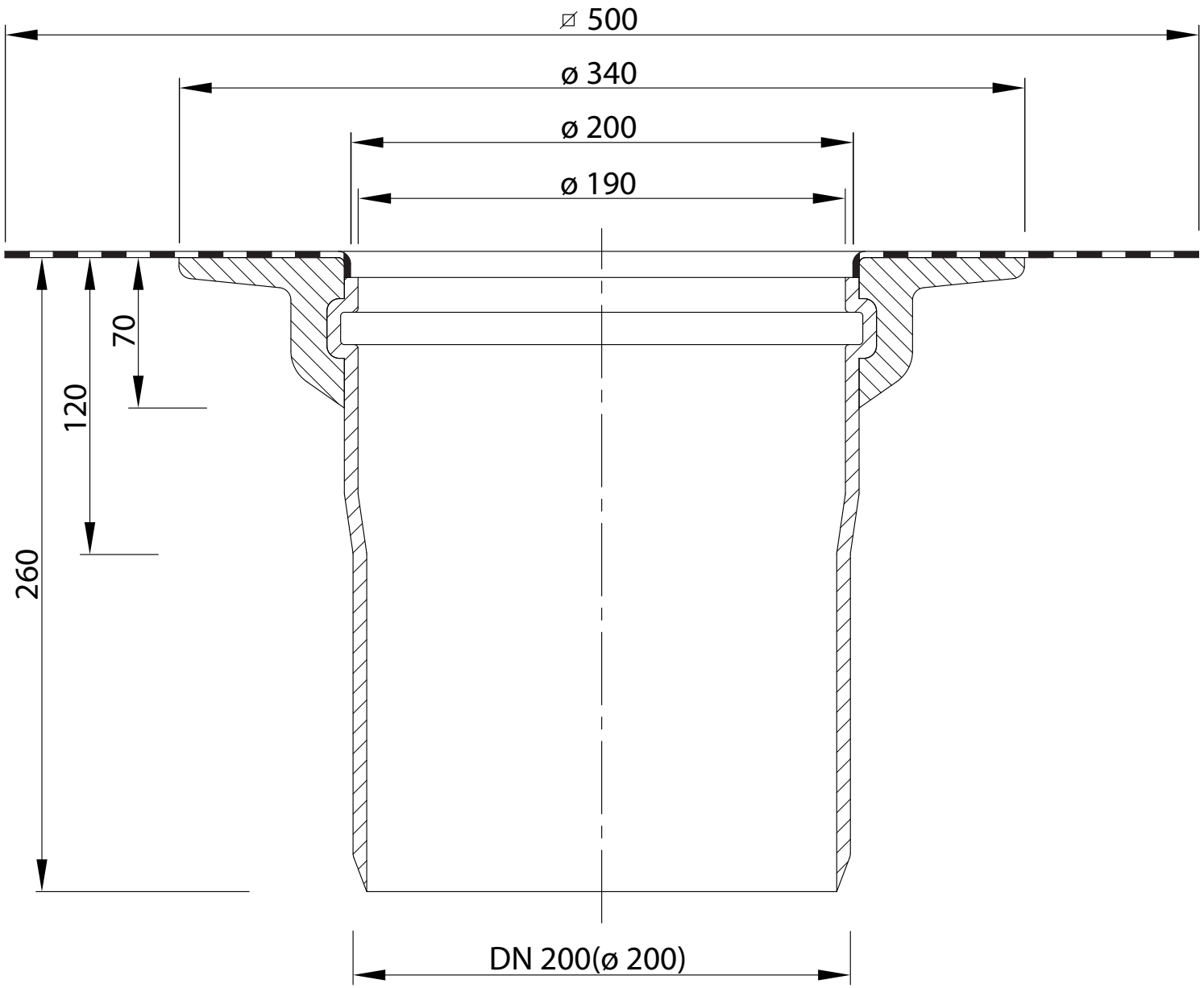

Receptori pentru acoperișuri terasă

Denumire	: Articol din PUR pentru drenaj de urgență Aufsatz aus PUR (schwarz) für Notentwässerung
Cod produs	: 2290
Versiune	: ZG 063
Data	: 01.09.2013

SIC Tehnică de Fixare SRL
Şos. Bucureşti-Piteşti, nr. 161bis, corp D, et. 2,
Ştefăneşti, Argeş
Tel. +40 728 010 701 | +40 757 577 042
www.fixari.ro

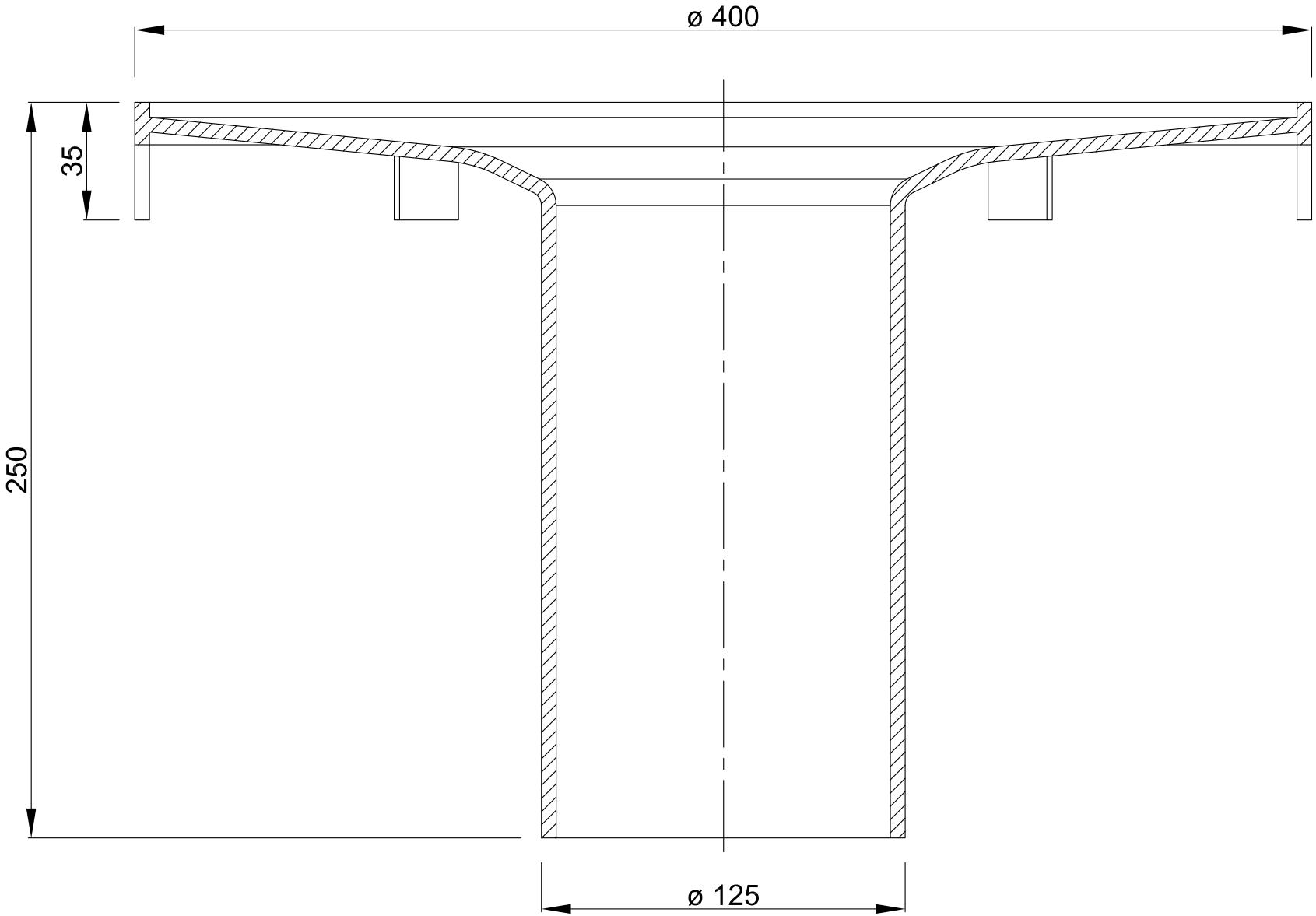

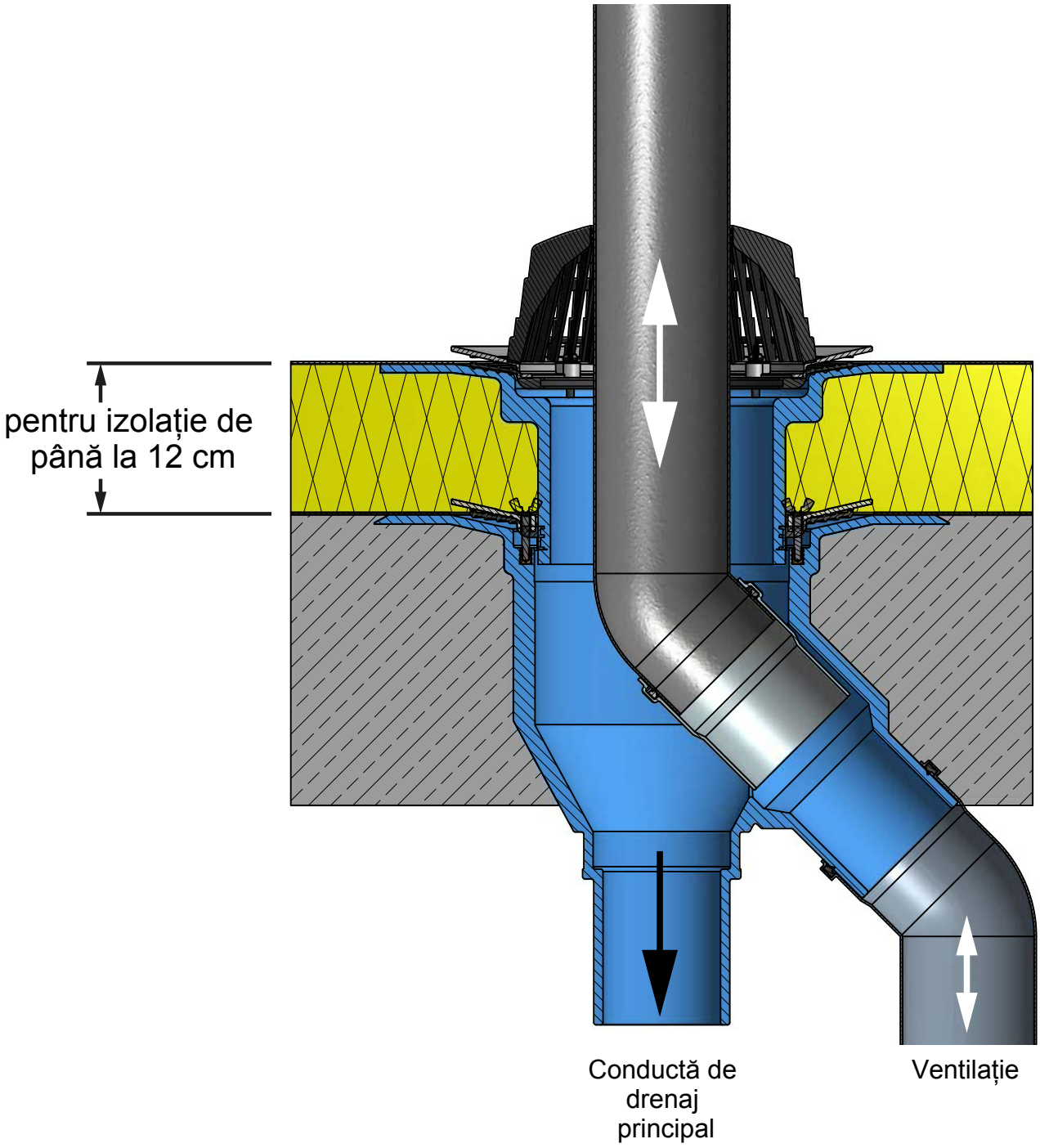

Receptor Combi DN100 cu prelungitor montat în acoperiș izolat (cald).

SIC Tehnică de Fixare SRL
Şos. Bucureşti-Piteşti, nr. 161bis, corp D, et. 2,
Ştefăneşti, Argeş
Tel. +40 728 010 701 | +40 757 577 042
www.fixari.ro

Denumire	: Receptor Combi cu ventilație și drenaj Kombi-Gully mit gleichzeitiger Entwässerung und Entlüftung
Cod produs	:
Versiune	: EBG 013
Data	: 01.09.2013

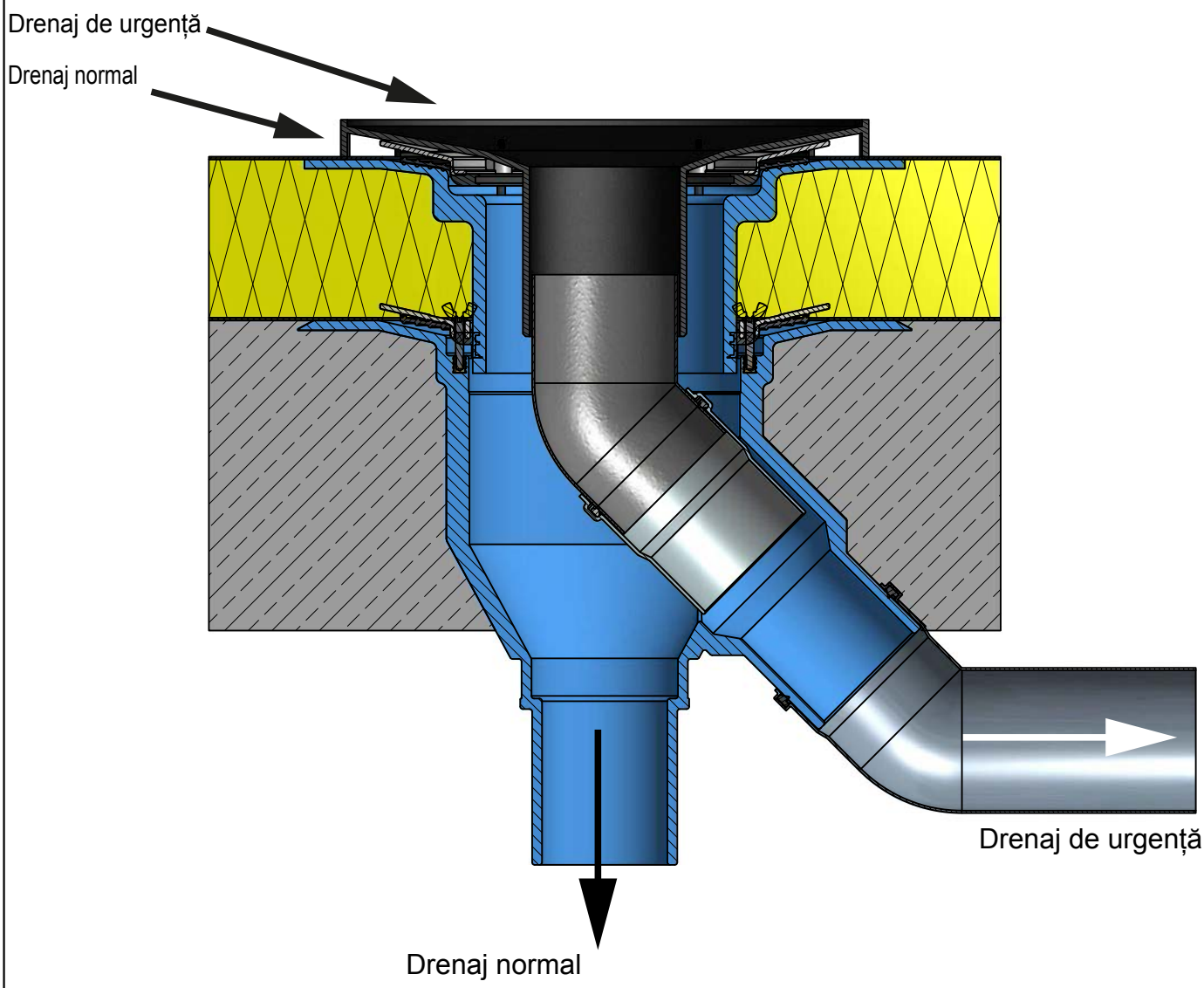

Receptor Combi DN100 cu prelungitor și atașament pentru drenaj de urgență montat în acoperiș izolat (cald).

SIC Tehnică de Fixare SRL
Şos. Bucureşti-Piteşti, nr. 161bis, corp D, et. 2,
Ştefăneşti, Argeş
Tel. +40 728 010 701 | +40 757 577 042
www.fixari.ro

Denumire	: Receptor Combi cu drenaj normal și drenaj de urgență Kombi-Gully mit mit gleichzeitiger Haupt- und Notentwässerung
Cod produs	:
Versiune	: EBG 014
Data	: 01.09.2013

SIC Tehnică de Fixare SRL
Şos. Bucureşti-Piteşti, nr. 161bis, corp D, et. 2,
Ştefăneşti, Argeş
Tel. +40 728 010 701 | +40 757 577 042
www.fixari.ro

Capacitate de drenare în l/s pentru:

Receptor Combi din PUR

Cod produs	Denumire:	Diam. DN	Scurgere:	Capacitate de drenare în l/s cu înălțimea de acumulare					
				15 mm	25 mm	35 mm	45 mm	55 mm	65 mm
2204	Receptor Combi cu flanșă de prindere	DN 100 / DN 100	verticală	3.10	5.40	9.50	12.50	16.40	18.00

Informații tehnice generale despre receptoarele Grumbach din PUR, pentru acoperiș, cu sistem de prindere prin flanșă

Tipuri de receptoare: Receptor universal
Receptor cu flanșă de prindere
Receptor Combi
Receptor de balcon cu flanșă de prindere
Receptor de garaj/balcon cu flanșă de prindere
Receptor plat Attika
Receptor pentru renovare

Descriere : Receptoarele de scurgere pentru acoperiș Grumbach, realizate din PUR, pentru montare în acoperișuri plate, terase și balcoane, se disting printr-o stabilitate dimensională deosebită, rezistență la UV și rezistență la impact. Receptoarel Grumbac specificate mai sus sunt prevăzute cu sistem de prindere și etanșare adaptat la toate tipurile de acoperișuri.

Utilizare : Receptoarele de scurgere Grumbach sunt utilizate pentru drenarea apelor pluviale de pe acoperișuri planebalcoane` și terase.

Material : Corpul receptorului este realizat din spumă poliuretanică rigidă de înaltă densitate, cu densitate de 500 kg/m³, garnitură de etanșare din EPDM, flanșă din aluminiu-siliciu (AlSi) turnat sub presiune, bolțuri filetate și șaibe din oțel inoxidabil, piulițe fluture din oțel galvanizat și parafrunzar din PE.

Clasificare : Conform DIN 4102 Clasa de protecție la incendiu B2, normal inflamabil

Aspect : Design dintr-o singură piesă sau din două piese cu prelungitor și etanșări din EPDM.

Montaj : După instrucțiunile de instalare și în conformitate cu directivele pentru acoperișuri plane DIN 1986-100.

Monitorizare : Monitorizarea externă cu testare conform EN 1253 de către Landesgewerbeanstalt Bayern bzw. sau auto-monitorizare.

SIC Tehnică de Fixare SRL
Şos. Bucureşti-Piteşti, nr. 161bis, corp D, et. 2,
Ştefăneşti, Argeş
Tel. +40 728 010 701 | +40 757 577 042
www.fixari.ro

Instrucțiuni de montaj
Receptor Combi din PUR

Art.Nr. 2204 Receptor Combi DN100/100

Art.Nr. 2280 Prelungitor pentru izolație de până la 12cm

Art.Nr. 2280 Prelungitor pentru izolație de până la 23cm

Exemplu de montaj: Receptor Combi instalat în pardoseală de beton, cu prelungitor pentru izolație termică (acoperiș cald).

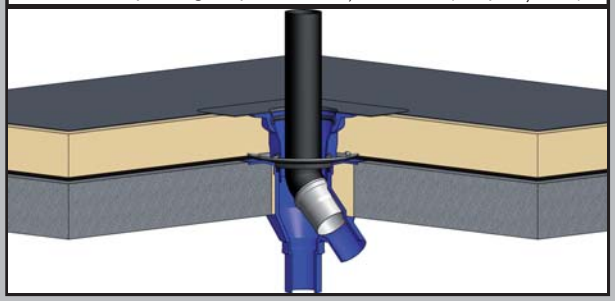

1. Receptor Combi utilizat pentru deschiderea existentă în planșeu (270 x 350 mm), fixat (de ex. prin spumă).

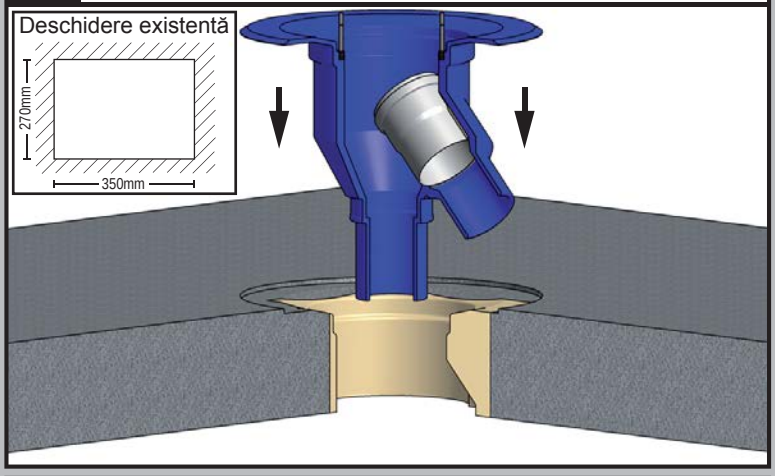

2. A se monta în ordinea afișată: garnitura de etanșare, bariera de vapori, flanșa. Se vor monta șaibele și se vor strânge piulițele fluture pentru fixarea flanșei pe garnitura de etanșare.

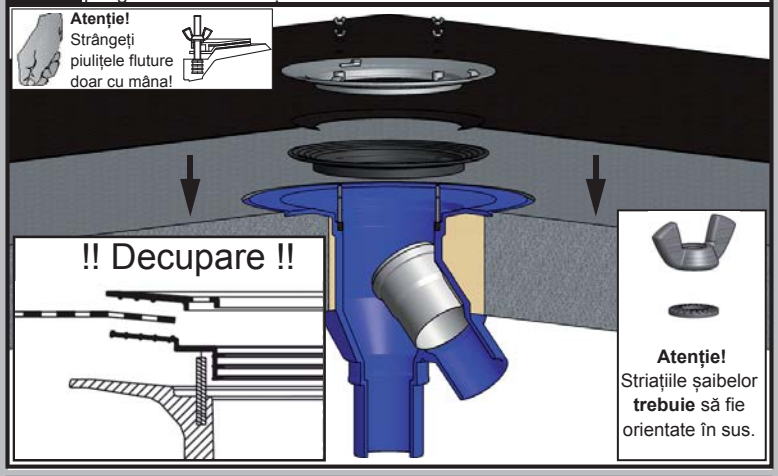

3. Introduceți conducta de ventilare în evacuarea laterală a receptorului.

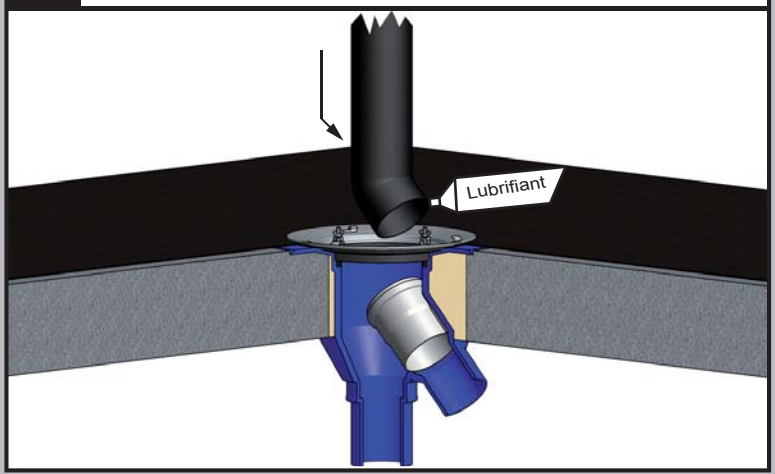

4. Se montează izolația termică.

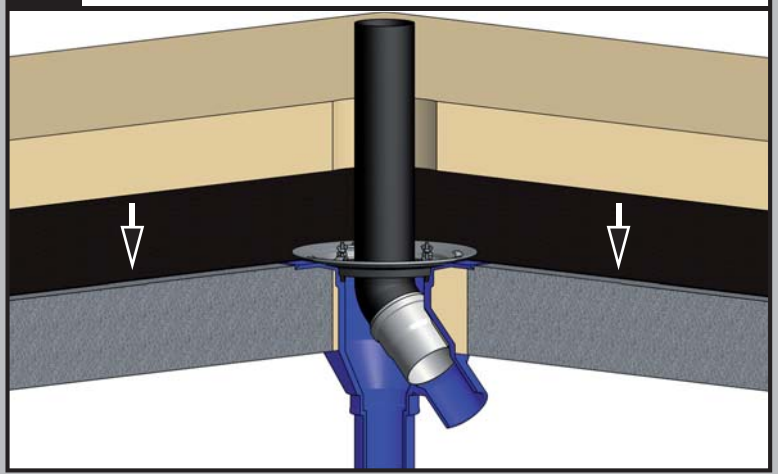

5. Se va decupa prelungitorul, dacă este nevoie, în funcție de grosimea izolației și se va introduce în corpul de bază. Alternativ, se poate face extinderea cu prelungitor DN200 (Art.Nr. 2280).

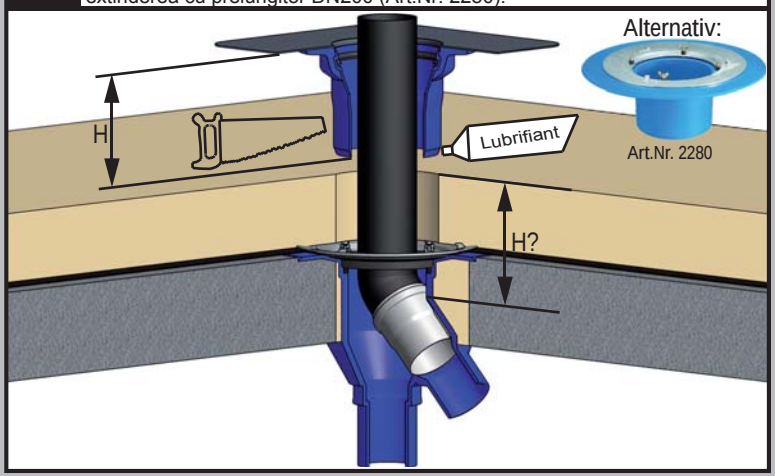

6. Pentru Art.Nr. 3084.K membrana se va decupa la partea superioară a manșonului receptorului și apoi se va suda sau lipi. Pentru Art.Nr. 2280 aceasta se va prinde în flanșă.

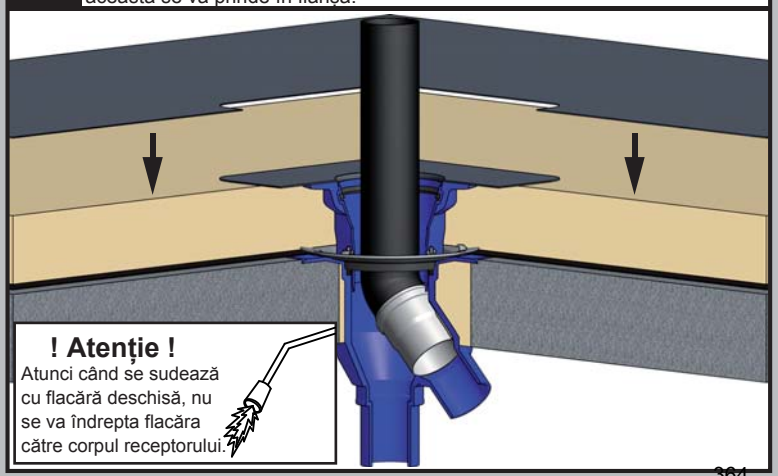

SIC Tehnică de Fixare SRL Şos. Bucureşti-Piteşti, nr. 161bis, corp D, et. 2, Ştefăneşti, Argeş Tel. +40 728 010 701 | +40 757 577 042 www.fixari.ro

Instrucțiuni de montaj
Receptor Combi din PUR

7. Se montează parafrunzarul (a). În cazul drenării de urgență se montează atașamentul special (b) la evacuarea laterală pentru aerisitor.

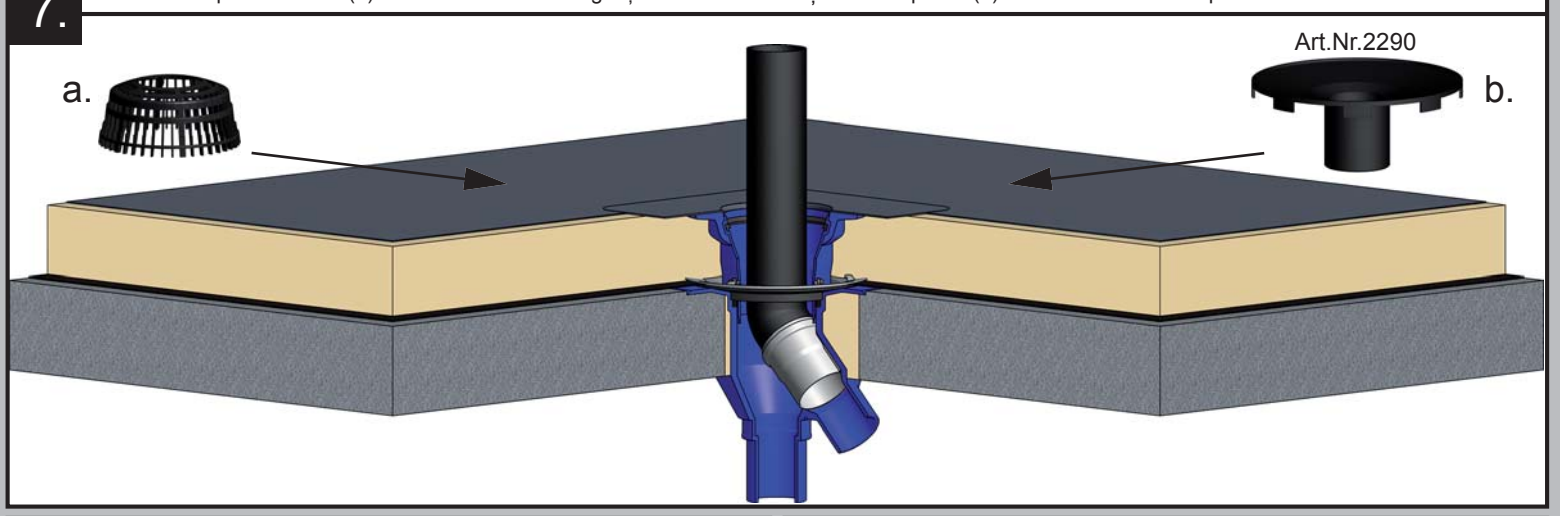

7a. Se montează capacul de ploaie din PUR sau din PE.

Capac de ploaie din PUR
Art.Nr. 5132 / DN 70
Art.Nr. 5134 / DN 100
Art.Nr. 5136 / DN 125
Art.Nr. 5138 / DN 150

Capac de ploaie din PE
Art.Nr. 5131 / DN 70
Art.Nr. 5133 / DN 100
Art.Nr. 5135 / DN 125
Art.Nr. 5137 / DN 150

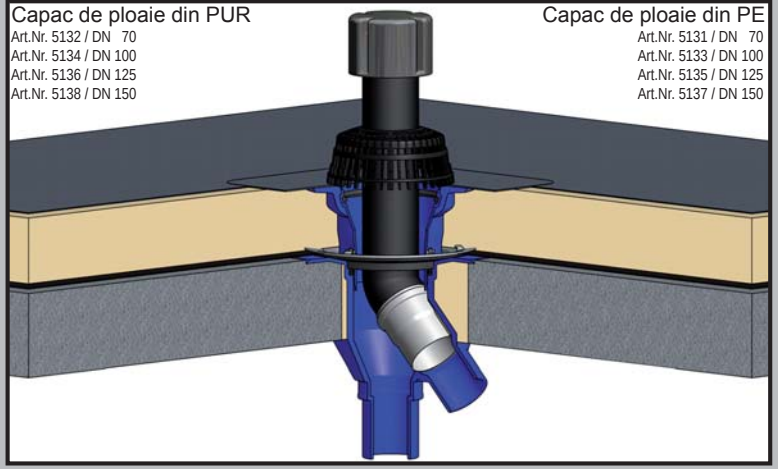

7b. Se montează articolul pentru drenaj de urgență în caz drenaj de urgență. A se vedea instrucțiunile de montaj.

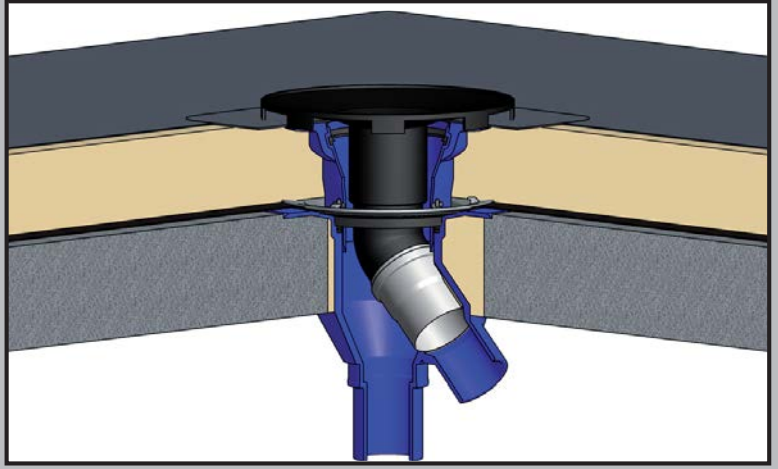

Date tehnice:

Art.Nr. 2204

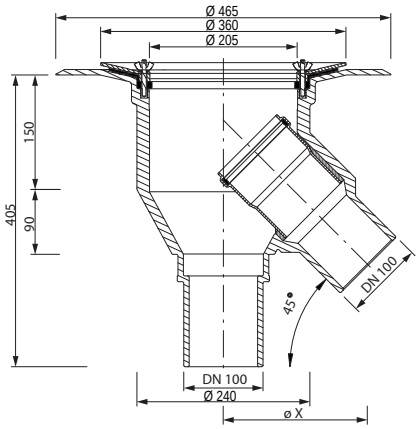

Art.Nr. 3084.K

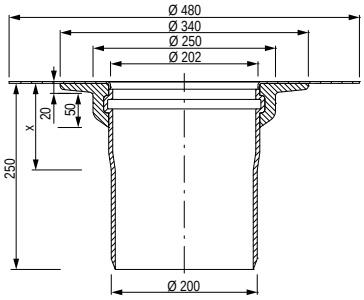

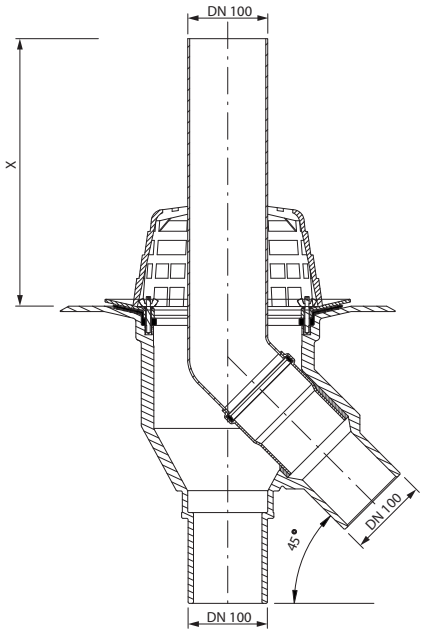

Art.Nr. 2280

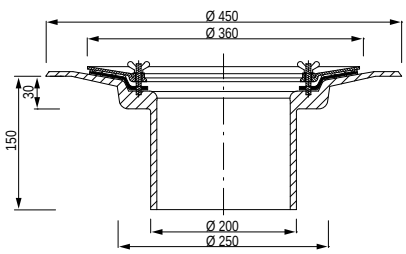

Art.Nr. 2290

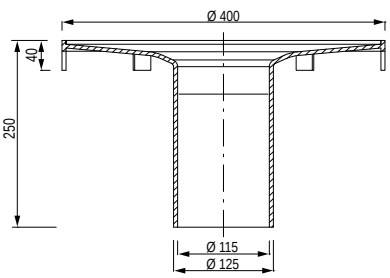

3008. xxx GR
Receptor cu guler din PUR vertical
DN 150
cu parafrunzar

Receptor vertical, integral din spumă rigidă de poliuretan fără CFC, izolat termic conform DIN 19599, cu diametru nominal DN 150. Pentru racordarea directă la conducte cu mufă, pentru drenarea gravitațională, cu conexiune (500 * 500 mm) pentru diferite soluții de acoperiș, potrivit pentru hidroizolare și cu degajări pentru fixarea sigură a parafrunzarelor sau etanșarea la antirefulare a prelungitoarelor într-o construcție din două părți la acoperișuri plate neventilate (acoperiș cald).
Denumire: Receptor cu guler din PUR vertical
Diametru nominal: DN 150
Cod produs: 3008. xxx
Legătură la membrana de acoperiș:
Producător: Karl Grumbach GmbH & Co KG

3028.2 xxx GR
Receptor cu guler din PUR vertical
DN 150 încălzit 230 V
cu parafrunzar

Receptor vertical, integral din spumă rigidă de poliuretan fără CFC, izolat termic conform DIN 19599, cu diametru nominal DN 150. Pentru racordarea directă la conducte cu mufă, pentru drenarea gravitațională, cu conexiune (500 * 500 mm) pentru diferite soluții de acoperiș, potrivit pentru hidroizolare și cu degajări pentru fixarea sigură a parafrunzarelor sau etanșarea la antirefulare a prelungitoarelor într-o construcție din două părți la acoperișuri plate neventilate (acoperiș cald). Cu element de încălzire autoreglabil integrat de aproximativ 10 W pentru a preveni riscul de îngheț, pentru conectarea directă la 230 V.
Denumire: Receptor cu guler din PUR vertical încălzit 230 V
Diametru nominal: DN 150
Cod produs: 3028.2 xxx
Legătură la membrana de acoperiș:
Producător: Karl Grumbach GmbH & Co KG

3081. xxx GR
Prelungitor din PUR 50-160 mm
pentru Receptor cu guler DN 70-DN 150

Prelungitor integral din spumă rigidă de poliuretan fără CFC, izolat termic conform DIN 19599, pentru grosimi de izolație de 50-160 mm, cu conexiune (500 * 500 mm) pentru diferite soluții de acoperiș, potrivit pentru hidroizolare și cu degajări pentru fixarea sigură a parafrunzarelor, varianta completă cu lubrifiant și inel de etanșare antirefulare.
Denumire: Prelungitor din PUR pentru Receptor cu guler
Grosimea izolației: 50-160 mm
Cod produs: 3081. xxx
Legătură la membrana de acoperiș:
Producător: Karl Grumbach GmbH & Co KG

3083. xxx GR
Prelungitor din PUR 50-230 mm
pentru Receptor cu guler DN 70-DN 150

Prelungitor integral din spumă rigidă de poliuretan fără CFC, izolat termic conform DIN 19599, pentru grosimi de izolație de 50-230 mm, cu conexiune (500 * 500 mm) pentru diferite soluții de acoperiș, potrivit pentru hidroizolare și cu degajări pentru fixarea sigură a parafrunzarelor, varianta completă cu lubrifiant și inel de etanșare antirefulare.
Denumire: Prelungitor din PUR pentru Receptor cu guler
Grosimea izolației: 50-230 mm
Cod produs: 3083. xxx
Legătură la membrana de acoperiș:
Producător: Karl Grumbach GmbH & Co KG

3009. xxx GR
Receptor cu guler din PUR vertical
DN 200
inclusiv parafrunzar cu suport din oțel inoxidabil

Receptor vertical, integral din spumă rigidă de poliuretan fără CFC, izolat termic, cu diametru nominal DN 200.
Pentru racordarea directă la conducte cu mufă, pentru drenarea gravitațională, cu conexiune (500 * 500 mm) pentru diferite soluții de acoperiș, potrivit pentru hidroizolare și cu degajări pentru fixarea sigură a parafrunzarelor sau etanșarea la antirefulare a prelungitoarelor într-o construcție din două părți la acoperișuri plate neventilate (acoperiș cald).
Denumire: Receptor cu guler din PUR vertical
Diametru nominal: DN 200
Cod produs: 3009. xxx
Legătură la membrana de acoperiș:
Producător: Karl Grumbach GmbH & Co KG

3084. xxx GR
Prelungitor din PUR 100-230mm
pentru Receptor cu guler DN 200

Prelungitor integral din spumă rigidă de poliuretan fără CFC, izolat termic, pentru grosimi de izolație de 50-230 mm, cu conexiune (500 * 500 mm) pentru diferite soluții de acoperiș, potrivit pentru hidroizolare și cu degajări pentru fixarea sigură a parafrunzarelor, varianta completă cu lubrifiant și inel de etanșare antirefulare.
Denumire: Prelungitor din PUR pentru Receptor cu guler
Grosimea izolației: 100-230 mm
Cod produs: 3084. xxx
Legătură la membrana de acoperiș:
Producător: Karl Grumbach GmbH & Co KG